Fendt C-Serie

Høst intelligent.
Øg din effektivitet!

Vores C-serie står for optimal effektivitet, avancerede løsninger og stor fleksibilitet. Med sine mange funktioner omdefinerer den premium-segmentet for den øverste del af mellemklassen. Det automatiserede styresystem med VarioGuide, et nyt udseende og halmsnitteren med 6 rækker er bare nogle af de mange højdepunkter.

Motor		5275 C	5275 C PL	5275 C PLI	5275 C Rice	6335 C	6335 C PL	6335 C PLI	6335 C Rice	6335 C ATRAK
Maks. ydelse med effektforstærkning (ECE R 120)	kW/hk	225/306	225/306	225/306	225/306	265/360	265/360	265/360	265/360	265 / 360

Hold hovedet koldt, selv på varme høstdage.

Skyline kabinen er stille og beskytter din hørelse, så du kan koncentrere dig om arbejdet, selv om det er en lang arbejdsdag. Det automatiske klimastyringssystem giver en fantastisk, behagelig fornemmelse med lige netop den rigtige temperatur på det rigtige tidspunkt.

EFFEKTIVT ARBEJDE – DAG OG NAT

En arbejdsplads for professionelle.

Plads og udsyn med skyline view
Den rummelige kabine giver rigelig plads til velvære. Du har perfekt udsyn over skærebordet, stubben, tømmesneglen samt bagud takket være de store elektrisk justerbare udvendige spejle og standardbakkamerafunktionen i Varioterminal 10.4".

God komfort giver afslappede arbejdsforhold
Vores mejetærskere er udstyret med den sidste nye generation af komfortsæder. Luftaffjedring er standard, og du kan justere indstillingsområdet efter dine egne præferencer. Ratstammen, som kan justeres i tre retninger, gør det nemt at finde en afslappet arbejdsstilling. Under passagersædet findes et rummeligt opbevarings- og kølerum.

Kraftige arbejdslygter
Belysningskonceptet på Fendts C-serie giver et klart og langtrækkende lys i marken og på vejen. Det omfattende standardbelysningssystem, med justerbare arbejdslygter, sikrer også fremragende arbejdsforhold om natten. Ekstra stub-/søgerækkelys kan fås som ekstraudstyr.

Arbejd i fred og ro
Skyline kabinen er stille og beskytter din hørelse, så du kan koncentrere dig om arbejdet, selv om det er en lang arbejdsdag. Det lave støjniveau gøres muligt af den nyeste laminerede glasteknologi til forruden.

De store elektrisk justerbare, opvarmede spejle er nemme at indstille for at opnå optimalt udsyn bagtil og til siderne.

Et godt udsyn til skærebordet og stubben og til halmsnitterens spredemønster med kameraet giver den bedste præstation i marken.

Fremragende udsyn til tømmeområdet med en hurtig tømning på op til 105 l/sek.

Den automatiske klimastyring regulerer automatisk temperaturen, så der hele tiden er et behageligt arbejdsmiljø.

Klart overblik over aktiverede arbejdslygter på instrumentbrættet.

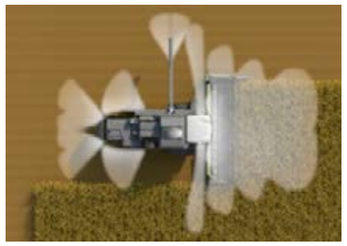

Det omfattende belysningskoncept sikrer gode arbejdsbetingelser – også om natten.

FENDT VARIOTRONIC

Gør dit arbejde klart og let.

Fendt Variotronic
Ligesom i vores traktorer er det veldesignede armlæn den vigtigste betjeningsenhed. Her kan du foretage alle de nødvendige indstillinger. Armlænets bløde overflade giver dig også optimal komfort.

Intelligent styring
I Fendt mejetærskeren ligger den centrale betjeningsenhed sikkert i hånden. Vores multijoystick er placeret i den forreste del af Variotronic armlænet og indeholder alle de betjeningselementer, der skal til for at styre alle de vigtigste områder af høstmaskinen. Armlænets højde og længde kan justeres, så du kan finde den ideelle siddeposition.

Overblik over alt
Den store Varioterminal på 10.4" har intuitive menuer og kan vise op til 4 forskellige anvendelser, så du hele tiden har et fantastisk overblik. Du kan vælge skærmens layout på en fleksibel måde, som passer til dine behov. Med op til 2 integrerede kameraer kan du se flere områder – for eksempel ved reversering eller tømning.

Automatiske maskinindstillinger
Med Varioterminalen har du mulighed for at lagre alle de maskinindstillinger, du ønsker, for enhver type afgrøde. Ved at klikke på den gemte indstilling integrerer maskinen automatisk indstillingen.

1 Skærebordsposition
2 Skærebord stop
3 Vindens position
4 Aktivering af VarioGuide
5 Automatisk stubhøjdekontrol
6 Tømning af korntank til/fra
7 Korntankens tømmerør til/fra
8 Vindens hastighed

1 Tærskecylinderens omdrejninger
2 Tærskebroens åbning for/bag
3 Blæserhastighed
4 Soldåbning foroven/forneden
5 Halmsnitters spredemønster (ekstraudstyr)
6 Åbn/luk korntank
7 Sideknive til/fra
8 Transporttilstand/VarioGuide standby

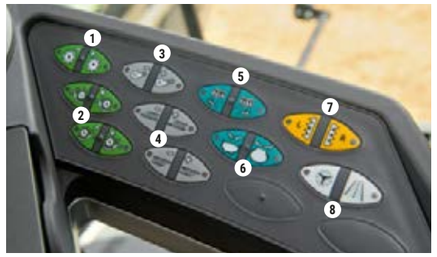

1 Tærskecylinder til/fra
2 Skærebord til/fra/reverser
3 4WD til/fra
4 Håndbremse

Hovedoplysningssiden øverst til venstre viser motor- og kørehastighed. Ved siden af er der displays til brændstof, AdBlue-, olie- og motortemperatur. Kurven viser den aktuelle status for korntankens tømmesystem og mejetærskerens tømmesnegl.

De aktuelle og forudindstillede data såsom skærebordshøjde, halmrystere og korntab over soldene vises sammen med returmængderne på hovedmenuen. Herunder ses indstillingerne for tærskecylinderhastighed, tærskebroens afstand, blæserhastighed og soldåbning. Disse kan hurtigt ændres vha. genvejstasterne på skærmen.

Info Plus menuer kan vises i det nederste område på Varioterminalen. Her kan der vælges undermenuer, der giver yderligere oplysninger om maskinens forskellige områder. VarioGuide kan vises i dette område.

Nederst i terminalvinduet kan der samtidigt vises op til 2 kameravisninger. Du kan vælge, om du ønsker at få vist kameravisningen hele tiden, eller kun på bestemte tidspunkt, f.eks. når du bakker. Billedet kan forstørres ved berøring, så det fylder hele skærmen.

FENDT SMART FARMING

Få endnu mere ud af din maskine.

VarioGuide – altid på rette vej
Den valgfri VarioGuide bruger den nyeste teknologi til at lede din maskine præcist gennem afgrøderne. Den giver højere kapacitet ved at reducere unødvendige træk og optimere opdelingen af marken. Det integrerede og automatiske styresystem justeres i Varioterminalen med et par enkelte klik.

Hele tiden fantastisk overblik: Udbytte- og fugtighedsmåler
Korntankens lift kan måle udbytte og fugtindhold på maskinen. Du kan vælge det komplette system, inkl. en separat computer og sensorer til kontrol af kornets fugtighed og volumen, når det kommer ind i korntanken. Disse værdier vises på computerens skærm og gemmes i et standardfilformat. Du kan udskive dataene direkte på en ekstra printer – hvilket er særligt nyttigt for maskinstationer, der har mulighed for at give kunden et overblik på basis af målinger.

Identificer potentielle områder: Kortlægning af udbytte
Hvis du føjer lokaliseringsdata til udbyttemålingen får du en nyttig visning på kortet af udbyttet i specifikke undersektioner ved hjælp af en markdatabase. Det hjælper dig med hurtigt at identificere styrkerne og potentialet i hver mark og koordinere dit opfølgende arbejde, hvor der er behov for det. Der kræves en separat satellitmodtager til kortlægning af udbytte.

Hent maskindata, uanset hvor du er: Fendt Connect
Fendt Connect er den centrale telemetriløsning til Fendts maskiner. Med Fendt Connect indsamles og analyseres maskindata, så landmænd og maskinstationer kan overvåge, analysere og optimere deres maskiners tilstand og anvendelse. Med den mobile dataoverførsel er det muligt at hente maskindata uafhængigt af placeringen – fra kontorets computer, en tablet eller smartphone. Du skal have en boks (AGCO Connectivity Module) for at kunne anvende Fendt Connect. Den eksporterer relevante maskindata og sender dem til Fendt Connect (app eller webprogram). Data sendes via mobiltelefonnettet.

FUSE
SMART FARMING. SYNCHRONIZED.

Når du køber et produkt eller service med Fuse logoet, sikrer det åben forbindelse og kompatibilitet i vores kernemærkeserier samt med produkter fra andre producenter. Se mere på www.FuseSmartFarming.com

Indstillingerne i VarioGuides automatiske styresystem kan let justeres med Varioterminalen.

KNIV

Det rigtige valg til afgrøden.

Du har et valg
En jævn afgrødeindføring er vigtig, da det forbedrer tærskeresultaterne og øger ydelsen. Jævn tilførsel er lige netop, hvad FreeFlow og PowerFlow skærebordene kan tilbyde.

PowerFlow skærebord
Vores PowerFlow skærebord er kendt for maksimal produktivitet. Den store afstand mellem knivbommen og indføringssneglen gør det lettere at håndtere besværlige afgrøder. PowerFlow bælterne transporterer derefter afgrøden direkte ind under sneglen. Dette garanterer jævn indføring med aksene først til alle typer afgrøder og derfor også den bedste tærskeeffektivitet samt en ekstremt effektiv gennemstrømning.

FreeFlow skærebord
Vores FreeFlow skærebord kan fås i bredder fra 4,80 m til 7,60 m. Det er særligt stabilt og vedligeholdelsesfrit, fordi komponenterne er boltet sammen. Med 1254 snit i minuttet sikrer knivbommens høje hastighed et rent snit med lavt effektforbrug. Fødesneglen, der har en diameter på 610 mm, leder afgrøden hurtigt og ensartet til indføringskanalen – dette giver de bedste betingelser for maksimal arealbearbejdning og optimale høstresultater.

Intelligent skærebordsstyring
Automatiske funktioner som f.eks AutoLevel skærebordsstyring, automatisk styring af klippehøjde, styring af marktryk eller automatisk sænkekontrol kan betjenes direkte fra førersædet. Du kan tjekke eller ændre forskellige parametre i Varioterminal 10.4” efter behov. Den høje betjeningskomfort gør arbejdet nemmere og sikrer, at føreren ikke bliver træt. Det garanterer optimal styring, selv med brede skæreborde.

Multikoblingen, der er monteret som standard, gør det hurtigt at koble knivenheden til og fra.

Det selvrensende Schuhmacher knivsystem udfører 1.254 snit i minuttet og er hele tiden lige skarpt.

FreeFlow skærebordet har indføringsfingre i hele bredden, som øger gennemløbet i indføringssneglen og garanterer en aktiv og hurtig indføring i indføringselevatoren.

PowerFeed valsen leder afgrøden jævnt fra skærebordet til indføringskanalen.

Standard AutoLevel skærebordets kontrolsystem sikrer en konstant stubhøjde i hele bredden.

Rapssneglen kan monteres som ekstraudstyr og øger afgrødeflowet til indføringskanalen i høje afgrøder, og dermed kapaciteten.

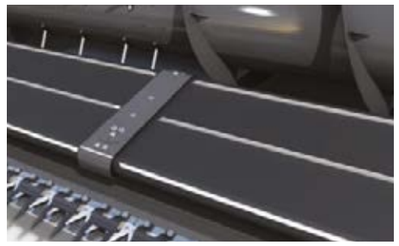

PowerFlow skærebordet udfører et enestående arbejde takket være det aktive flow af afgrøder fra knivene til sneglen.

FENDT MCS PLUS TÆRSKESYSTEM

Effektiv tærskning – øger udbyttet.

Tung tærskecylinder med høj inerti
Tærskecylinderens vægt er øget med 8 stænger, der er fastgjort mellem slaglerne. Den massive inerti sikrer et ensartet og jævnt forløb. Dette reducerer i betydelig grad belastningen af drevene og sænker effektbehovet og brændstofforbruget.

Avanceret tærskebro
Tærskebroen har differentieret trådafstand. Afstanden bag i tærskebroen er dobbelt så stor som foran. Det giver de bedste tærske- og udskillelsesresultater. Tærskekvaliteten kan optimeres ved at justere tærskebroen uafhængigt for og bag inde fra kabinens komfort.

2 systemer i ét
Multi Crop Separator (MCS) Plus udskillerbroen har et meget stort udskillelsesareal. Der udskilles så meget korn som muligt, før afgrøden når til halmrysteren. Det specielle ved vores MCS Plus-mejetærskere er, at udskillerbroen kan drejes op over kerneudskilleren. En elektrisk motor sætter tærskebroen i den ønskede position efter behov. Der kræves ikke noget værktøj.

Perfekt både for og bag: Tærskebroens åbninger for og bag kan justeres uafhængigt og elektrisk. Du kan tilpasse tærskecylinderen til alle tænkelig høstbetingelser fra førerkabinen.

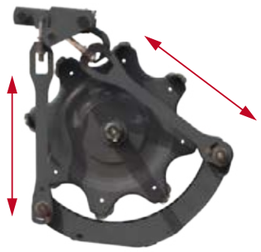

Udskillerbroen er drejet ind under Multi Crop-separatoren (MCS). Denne indstilling forbedrer udskillelsen i langt halm og i våde omgivelser, så der kan opnås et stort udbytte selv under vanskelige betingelser.

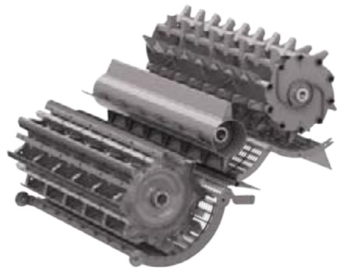

Udskillerbroen er placeret helt over Multi Crop separatoren. Denne indstilling anbefales primært til afgrøder, der kun kræver let tærskning, samt i tørre omgivelser.

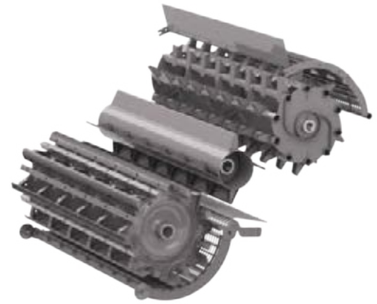

FENDT CORNFLOW™

Perfekt kontrol, når du skal høste majs.

Høj ydelse, kompakt størrelse
Fendt CornFlow™ skæreborde har seks rækker og foldes til side. Der kan også fås stive versioner med seks eller otte rækker. Rækkeafstanden er enten 70 eller 75 cm. Majsplukkerens unikke sammenfoldningsanordning betyder, at den kan opbevares praktisk og kompakt. Det giver føreren frit udsyn fremad.

Variable indstillinger
Skærebordets modsatdrejende valser med hver 4 knivlister er robuste og holdbare. Dækpladerne kan justeres i begge sider, således at afgrøden altid anbringes midt i plukkeenheden. Dette giver en sikker indføring.

Optimal tilgængelighed, bedre beskyttelse
For yderligere at beskytte majskolberne og dermed opnå en perfekt kornkvalitet, er huse og spidser fremstillet af fleksibel plastik. De kan let klappes op, hvilket sikrer hurtig adgang til plukkevalserne. De er endvidere forsynet med udskiftelige slidplader i de områder, hvor der er størst slitage. Lejesneglene i siden på CornFlow™ er en del af standardspecifikationen, og deres hastighed kan let justeres med Fendts multifunktionsgreb. Den vandrette snitter, der er forsynet med to snitterblade, er ekstraudstyr, der kan monteres eller afmonteres efter behov.

Fendts majsskæreborde høster majs ekstremt effektivt, med imponerende holdbarhed, driftssikkerhed og kun lidt vedligeholdelse.

På Fendt CornFlow™ skæreborde er der fantastisk let adgang til alle relevante punkter, hvilket forenkler rensning og vedligeholdelse på lange høstdage.

ALSIDIGHED

Effektivt arbejde i enhver afgrødetype.

Udskiftelig, sektionsopdelt tærskebro
Til planteavlere og maskinstationer med behov for at høste mange forskellige afgrøder kan Fendts C-serie lynhurtigt konverteres med den nye sektionsopdelte tærskebro. Den forreste sektion af tærskebroen er nem at afmontere og udskifte via det åbne stenfang. Der er to forreste brosektioner til rådighed: en med 14 mm trådafstand til intensiv tærskning ved høst af korn og en sektion med 24 mm trådafstand til høst af majs, sojabønner og solsikker. For optimal kerneudskillelse har universalsektionen en trådafstand på 24 mm bagtil.

Ris – den specielle version
Da høst af ris indebærer nogle meget specielle udfordringer for en mejetærsker, tilbyder vi dig en model specielt til dette formål. For at undgå slid er mange komponenter blevet styrket og produceret i et meget slidstærkt materiale. Vi har erstattet slaglerne på tærskecylinderen med bolte for at sikre skånsom håndtering af de følsomme riskorn. Til høst på meget fugtig jord er vores rismodel udstyret med larvefødder.

Der kan fås to sektioner foran til den sektionsopdelte og hurtigt udskiftelige tærskebro: 14 mm trådafstand til høst af korn og 24 mm til majs.

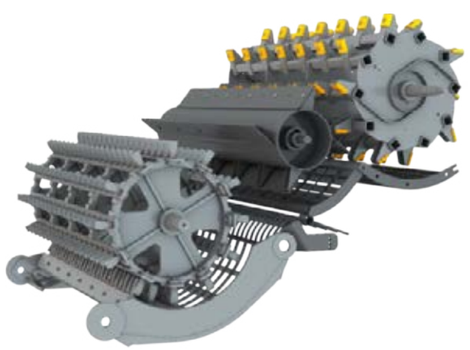

Ud over den sektionsopdelte tærskebro findes der også et bredt udvalg af udstyr til høst af majs.

For at minimere materialeslid forårsaget af, at snavs trænger ind i maskinen, bruger vi meget slidstærke materialer i vores rismejetærskerversion – især til maskinkomponenter, der kommer i direkte kontakt med afgrøden.

Den smalle trådafstand på 14 mm på den sektionsopdelte tærskebro sikrer perfekte resultater, når der høstes korn.

RENSNING OG KORNHÅNDTERING

Høst den bedste kvalitet.

Optimal udskillelse giver det reneste korn
Indtjeningen bestemmes af kornets kvalitet. Under udviklingen af soldsystemet blev der derfor sat fokus på anvendelsen af højkapacitetssold, så der altid kan opnås den bedste renvare. Den særlige overflade på højkvalitets sold (HC sold) giver mulighed for optimeret vindstrøm og den højeste renseeffekt. For at sikre, at afgrøden bliver fordelt ensartet på soldene , selv på skråninger, er der fastgjort høje halmtrin på øverste sold. Retursystemet transporterer det materiale, der ikke er blevet tærsket optimalt, tilbage til tærskecylinderen. Dette udføres meget skånsomt og jævnt, da en snegl over cylinderen fordeler materialet over tærskeenhedens fulde bredde.

Stor korntank tømmes hurtigt
Korntankens fyldningskapacitet er på 9.000 liter i standardudgaven og 8.600 liter i udgaven med ParaLevel. Tømmehastigheden på 105 l/sek. er blandt de højeste i denne klasse. Fra platformen har du let adgang til kornet, så du kan tage stikprøver. Der er en ekstra kvalitetskontrol i form af et stort vindue i Skyline kabinen med direkte udsyn til korntanken.

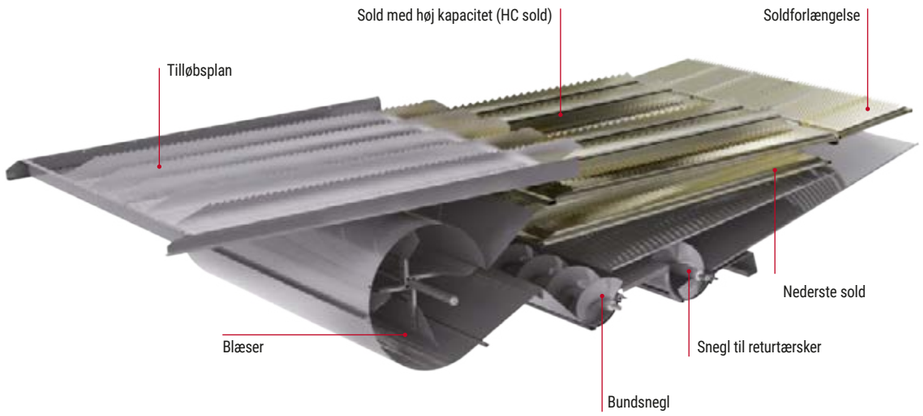

Du kan kontrollere de elektrisk justerbare sold fra førerkabinen.

Overførselsflowet måles af en sensor og vises på Varioterminal 10.4".

Kameraet for returmateriale kan til enhver tid anvendes til at spore tærskekvaliteten, så det er muligt at reagere hurtigt og let på ændringer i høstbetingelserne.

Korntank kapacitet	liter
5275 C	9000
5275 C PL	8600
5275 C PLI	8600
5275 C Rice	9000
6335 C	9000
6335 C PL	8600
6335 PLI	8600
6335 C Rice	9000

I meget fugtige forhold sikrer et rent tilløbsplan hele tiden en høj gennemløbshastighed og optimal tærskekvalitet. Derfor kan tilløbsplanet på Fendts C-serie fjernes let og praktisk.

En justerbar avnespreder med dobbelt rotor fås som ekstraudstyr.

HÅNDTERING AF HALM OG AVNER

Optimal snitning og spredning.

Optimal udskillelse af afgrøderester
De lange halmrystere i vores C-serie har hver 4 trin med 'aktive bagvægge'. Den 210 mm høje, lodrette del af trinene har åbne riller. Du kan være sikker på, at selv det sidste korn udskilles effektivt. Med skånsom håndtering af afgrøden bibeholdes halmens struktur på optimal vis.

Halmsnitter med 6 rækker er standard
Ved reduceret jordbehandling og direkte såning er det essentielt at have meget kort snittet materiale for at sikre hurtig nedbrydning af halmen. Den nye halmsnitter med 6 rækker er udviklet specielt til dette og giver de bedste snitte- og sprederesultater.

De takkede knive sikrer et rent snit og reducerer effektforbruget. De trinløst justerbare modskær, en ekstra notplade, der kan svinges ind, samt elektrisk justerbare halmdeflektorer garanterer komplet kontrol af kvalitet og spredning af det snittede materiale.

Dit valg
Du kan styre, om halmen skal strenglægges eller snittes med kun én hånd. Halmen håndteres skånsomt under tærskeprocessen, så du producerer den bedste kvalitet af halm til baller, foder, strøelse eller energiproduktion.

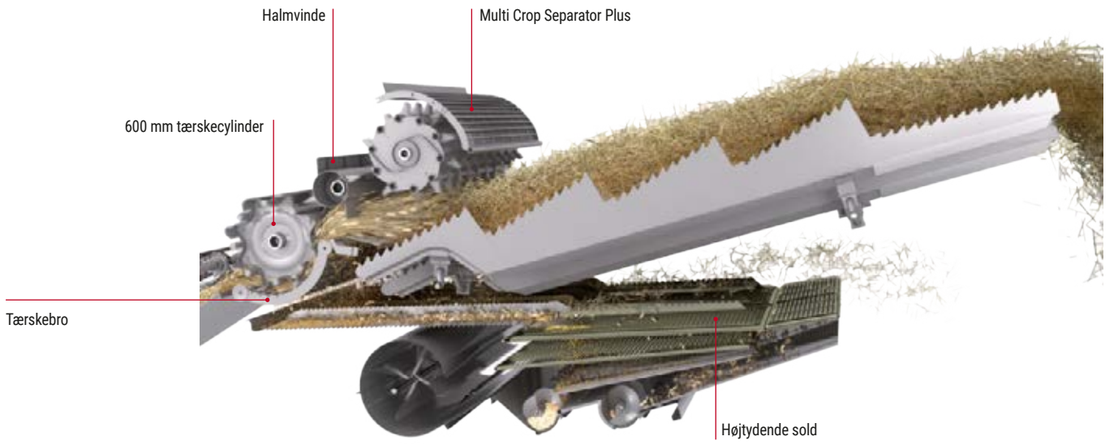

Trinenes aktive bagvægge fremmer en effektiv kornudskillelse. Vi har forstærket det første trin til høst af majs.

En justerbar notplade er standard, og den sikrer en ensartet længde af det snittede halm.

Som ekstraudstyr kan der fås elektrisk justerbare fordelerplader, så det er muligt at indstille den nøjagtige fordeling fra kabinen.

Grebet skal bare bevæges for at skifte hurtigt og let mellem skårlægning og mejning.

OPRETNINGSKONTROL

Intelligent opretningskompensation.

Optimale egenskaber i marken og på vejen
Ud over de klassiske fordele ved et chassisudligningssystem giver ParaLevel systemet yderligere fordele. For eksempel kan du vælge mellem arbejdstilstand og transporttilstand. I arbejdstilstand har den bedre stabilitet og sikkerhed på skråninger, da den udvendige bredde er øget. I transporttilstand er forakslen derimod sænket, og den udvendige bredde er reduceret. Med en udvendig bredde på 3,50 m overholder begge mejetærskermodeller – 5275 L PL* og Fendt 6335 L PL**– færdselsloven.

* 5 halmrystere på 800/65 R32
** 6 halmrystere på 650/75 R32.

Højeffektiv – selv på skråninger
Vores Fendt 5275 C-og Fendt 6335 C-mejetærskermodeller fås i en ParaLevel-udgave. Systemet er baseret på et parallelogram og kompenserer for skråninger på op til 20 %. Tærskeenheden og hele udskillelses- og rensesystemet er altid vandrette, og hele effekten kan bruges til at høste. ParaLevel maskiner kan leveres med firehjulstræk, som sikrer ekstra trækevne og øget sikkerhed – også på skråninger. Med proportionalventiler er styringen fuldt variabel.

Integrale – ekstra langsgående nivellering
Mens ParaLevel forakslen kompenserer for hældninger fra side til side, kompenserer Integrale for hældninger frem og tilbage. Systemet kompenserer for op til 30 % hældning op ad bakke og op til 10 % ned ad bakke. Med kombination af ParaLevel og Integrale kan maskinen holdes helt vandret, selv på meget stejle skråninger. Dette sikrer et optimalt, jævnt afgrødeflow til indføringsområdet, tærskeenheden, halmrysterne, og rensesystemet sikrer høj tærskekvalitet og en ren færdigvare. Med vores mejetærskere opnår du den samme høje produktivitet på de stejleste skråninger som i fladt terræn. Med proportionalventiler er selv styringen på Integrale helt trinløs.

Akslerne og slutdrevene er forbundet med hinanden ved hjælp af en parallelogramkonstruktion. Hydraulikcylindrene, der er placeret i siden af forakslen, bevæger parallelogrammet. Derved hæves eller sænkes forakslen, så mejetærskeren holdes vandret på skråninger.

På skråninger bevæges parallelogrammet op eller ned. Dette kan kompensere fuldstændigt for hældninger på op til +/- 20 %.

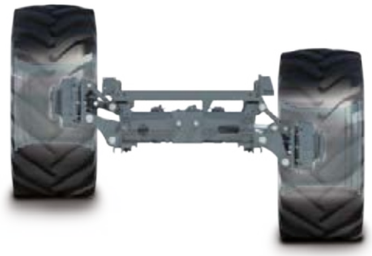

Maskinens langsgående hældning nivelleres med 2 stærke hydraulikcylindre, som er forbundet til den separate bagakselramme.

MOTOR OG ATRAK BÆLTETRÆK

Effektivt træk giver optimale resultater.

Moderne 6-cylindret
Vores C-serie er forsynet med moderne 6-cylindrede motorer fra AGCO Power. Med en slagvolumen på 7,4 l (5275 C) og 8,4 l (6335 C) yder de en maksimal effekt på 306 hk (5275 C) og 360 hk (6335 C).

Brændstoføkonomisk og miljøvenlig
For at opfylde udstødningstrin V har Fendt forsynet C-serien med dieseloxidationskatalysator, dieselpartikelfilter og SCR-katalysator. SCR efterbehandler udstødningsgasserne med en ureaopløsning (AdBlue). Det reducerer ikke kun mængden af partikler og CO_2-emissioner betydeligt, men nedsætter endvidere i høj grad brændstofforbruget. Udvalget af brændstoffiltre betyder, at motoren er godt beskyttet, uanset hvor dårlig brændstofkvaliteten er.

Optimal afkøling – hurtig vedligeholdelse
Kølerenheden køler konstant motor, hydraulik og klimaanlæg. Luftindtagsfilteret på kølerenheden holder systemet rent – selv under meget støvede betingelser. Ved rengøring skal du bare løfte indtagsfilteret. Platformen giver dig sikker adgang.

Intelligent placeret
Der er meget let adgang til de få smøresteder, hvilket gør vedligeholdelsen hurtig og nem. Motorens luftfilter samt tankene og påfyldningsstudserne til de forskellige væsker er også optimalt placeret. Store sidelemme giver let adgang til maskinens komponenter til daglig vedligeholdelse eller en hurtig kontrol.

Bælte med en udvendig bredde på 3,49 m
Til høstbetingelser, hvor der kræves bælter, kan Fendt tilbyde ATRAK-systemet. Maksimal effektoverførsel, automatisk bæltestramning og lav komprimering af jorden, især i våde forhold, er kun nogle af dette systems fordele. De fire affjedrede bælter har et stort kontaktområde, hvilket reducerer trykket på jorden. Desuden betyder bæltet, at maskinen bevæger sig mere smidigt ved højere hastigheder, og det sikrer en forbedret kørekomfort og præcis kontrol af skærebordet. Det afgørende er imidlertid den maksimale udvendige bredde på 3,49 m af Fendt-mejetærskeren med 610 mm brede bælter.

Tjek påfyldningsmængderne

Indstillinger for halmsnitter

Smøringsmanifold

Rengør luftfilteret

Afmonter soldene

MCS Plus positionsindikator

Moderne teknologi.

1. Skyline-kabine
2. Varioterminal 10.4” med berøringsstyring
3. PowerFlow skærebord
4. Hovedelevator med multikobler
5. Power Feed Roller
6. Tærskecylinder
7. Tærskebro
8. Halmvinde
9. Multi Crop Separator Plus
10. Halmryster
11. Blæser
12. HC topsold
13. Bundsnegl
14. Snegl til returtærsker
15. Halmsnitter med 6 rækker
16. Korntank
17. AGCO Power motor

FENDTS SERVICE

Det bedste produkt med den bedste pleje og service.

Med Fendt får du et topmoderne produkt, der vil klare selv de hårdeste udfordringer. Derfor kan du forvente lidt ekstra, når det drejer sig om service fra meget effektive, autoriserede Fendt forhandlere:

- Hurtig kommunikation mellem dig og vores uddannede serviceteam.
- Reservedele er til rådighed hele døgnet rundt i hele sæsonen
- 12 måneders garanti på originale Fendt-reservedele og montering af disse

100 % kvalitet. 100 % service: Fendts service
For at give dig den bedst mulige driftssikkerhed og rentabilitet af din Fendt maskine tilbyder vi den optimale service:

- Fendt Demo service
- Fendts ekspertundervisning til førere
- AGCO Finance – finansierings og lejetilbud
- Fendt Care – vedligeholdelse og garantiforlængelser
- Fendt Certified – program for brugte maskiner

FENDT CUSTOMER HOTLINE 24 7

+45 70 20 73 40

Din Fendt-forhandler er der altid, når du har behov for det, og forhandleren har altid samme formål – at sikre, at dine Fendt-maskiner til enhver tid er klar til arbejde. Hvis noget går galt i høsttiden, kan du bare ringe til din forhandlers servicecenter.

FENDTS SERVICE

Du kan stole på, at din maskine vil være klar til morgendagens arbejde.

Fendt Demo service
Er det et nyt køb? Du vil elske vores Fendt løsninger og samlede effektivitet. Lad Fendt Demo service gøre beslutningen lettere.

Fendts ekspertundervisning til førere
Vi hjælper dig med at få mest muligt ud af dit køretøj. Med vores eksklusive Fendt Expert førertræningsprogram kan du optimere din Fendts effektivitet yderligere og lære alle de funktioner, der letter den daglige rutine. Vores hold af professionelle undervisere vil vejlede dig i at udnytte det fulde potentiale i dit Fendt køretøj.

Individuelle finansierings- og lejemodeller
En investering i teknologi betyder, at du skal bruge mange penge. En kreditfinansieringsaftale fra AGCO Finance sikrer attraktive vilkår og fleksible betingelser. Fra udbetalingen til de månedlige afdrag til betalingsfristen – det er dig, der sætter de generelle betingelser for finansieringen af din Fendt. Hvis du hurtigt har behov for ekstra kapacitet, eller hvis du ønsker at anvende traktorer i en længere periode uden at købe dem, kan din Fendt forhandler tilbyde den ideelle løsning med skræddersyede lejepakker.

Fendt Certified – program for brugte maskiner
Brugte landbrugsmaskiner, der er gennemprøvede og opfylder høje standarder i Fendts certificerede kvalitet, er den perfekte løsning til omkostningsbevidste landmænd eller som supplement til en voksende maskinpark.
Fordelene:
- Certificering i henhold til strenge kvalitetsstandarder
- Omfattende kontrol ved ankomst (teknologi, slitage, udseende)
- Hvis det er nødvendigt, udskiftes, renses og males primære komponenter
- Et års garanti (kan forlænges)
- Fantastiske tilbud med AGCO Finance

Fendt Care – vedligeholdelse og garantiforlængelser
For at din maskine altid er parat til arbejdet, tilbyder vi dig en skræddersyet vedligeholdelses- og reparationsservice ud over den lovmæssige garanti. Den dækker kun reparationsrisikoen ved en ny maskine i de første 12 måneder efter leveringen. Det er her, at Fendt Care kommer ind. Med fleksible varigheder og fleksible gebyrer med og uden selvrisiko kan maskinen sikres med garanti ud over det første år. Din Fendt forhandler monterer kun originale reservedele fra Fendt. Disse har en sikret kvalitetsstandard og er sikkerhedsafprøvede. Det sikrer, at din Fendt maskine bevarer sin værdi.

Med smartphone-appen "AGCO Parts Books to Go" kan du hurtigt og nemt finde reservedele og bestille dem direkte. Appen kan downloades i App Store og i Google Play Store. Dine personlige adgangsdata fås ved henvendelse til din Fendt forhandler.

Fuld kontrol over omkostninger og planlægningssikkerhed

Fendt Care	Bronze	Silver		
Service	Regelmæssig vedligeholdelse, faste vedligeholdelsesudgifter	Dækning mod reparationer (undtagen slitage)		
Fordele	Anvendelsessikkerhed	Dækning af større skader	Fuld dækning med fantastiske betingelser	Fuld beskyttelse, og du har styr over omkostningerne
Regelmæssig vedligeholdelse	✓	✓	✓	✓
Reparationsomkostninger		✓	✓	✓
Selvrisiko		490 euro	190 euro	0 euro

5 år/3.000 driftstimer, inklusive snitter

Med vores nye Fendt Care priser tilbyder Fendt en omfattende dækning til afsikring af anvendelsessikkerheden og reparationsrisiko ved nye maskiner. Fendt Care giver dig fuld kontrol over omkostningerne samt en fantastisk service. Hos Fendt finder du en fleksibel og skræddersyet løsning til din maskinpark, lige fra serviceaftalen til den fulde Fendt Care pakke.

Standardudstyr og ekstraudstyr
Standard: ■
Ekstraudstyr: □

FENDT C-SERIE

Tekniske specifikationer.

		5275 C	5275 C PL	5275 C PLI	5275 C Rice	6335 C	6335 C PL	6335 C PLI	6335 C Rice
Skærebord									
Skærebordsbredder FreeFlow fra - til	m	4.80 - 7.60	4.80 - 7.60	4.80 - 7.60	4.80 - 7.60	4.80 - 7.60	4.80 - 7.60	4.80 - 7.60	4.80 - 7.60
Snittehastighed FreeFlow	snit/min.	1254	1254	1254	1254	1254	1254	1254	1254
Skærebordsbredder PowerFlow fra - til**	m	5.50 - 6.80	5.50 - 6.80	5.50 - 6.20		5.50 - 7.70	5.50 - 6.80	5.50 - 6.20	
Snittehastighed PowerFlow	snit/min.	1220	1220	1220		1220	1220	1220	
TerraControl™-stubhøjderegulering		■	■	■	■	■	■	■	■
Rapssnegl		□	□			□	□		
Elektrisk rapskniv		□	□	□		□	□	□	
Multikobling		■	■	■	■	■	■	■	■
Majsskærebord									
CornFlow™		□	□	■		□	□	□	
Rækker (foldbart)	antal	6	6	6		6	6	6	
Rækker (fast)	antal	6 - 8	6 - 8	6 - 8		6 - 8	6 - 8	6 - 8	
Rækkeafstand	cm	70/75cm	70/75cm	70/75cm		70/75cm	70/75cm	70/75cm	
Stængelsnitter		□	□	□		□	□	□	
Fødesnegl		■	■	■		■	■	■	
Halmelevator									
Power Feed Roller		■	■	■	■	■	■	■	■
Indføringskæder	antal	3	3	3	3	4	4	4	4
Hydraulisk vendegear		■	■	■	■	■	■	■	■
Tærskesystem									
MCS Plus-tærskeenhed		■	■	■	■	■	■	■	■
Tærskecylinder bredde	mm	1340	1340	1340	1340	1600	1600	1600	1600
Tærskecylinder diameter	mm	600	600	600	600	600	600	600	600
Tærskecylinder hastighed	omdr./min.	380 - 1100	380 - 1100	380 - 1100	380 - 1100	430 - 1210	430 - 1210	430 - 1210	430 - 1210
Tærskebroens omslutning	grader	106.0	106.0	106.0	106.0	106.0	106.0	106.0	106.0
Tærskebro areal, i alt	m²	0.99	0.99	0.99	0.99	1.18	1.18	0.99	1.18
Slagler	antal	12	12	12	12	12	12	12	12
Sektionsopdelt tærskebro		□	□	□		□	□	□	
Majsudstyr-kit		□	□	□	□	□	□	□	□
Udskillelse af afgrøderester									
Multi Crop Separator Plus (MCS Plus)		■	■	■	■	■	■	■	■
Samlet aktivt udskillelsesområde	m²	1.89	1.89	1.89	1.89	2.25	2.25	2.25	2.25
Halmrystere	antal	5	5	5	5	6	6	6	6
Trin	antal	4	4	4	4	4	4	4	4
Halmrysterlængde	mm	4256	4256	4256	4256	4256	4256	4256	4256
Halmrystereareal	m²	5.73	5.73	5.73	5.73	6.81	6.81	6.81	6.81
Samlet udskillelsesområde	m²	7.62	7.62	7.62	7.62	9.06	9.06	9.06	9.06
Rensning									
Sektionsopdelt soldkasse		■	■	■	■	■	■	■	■
Tilløbsplan, i sektioner og aftageligt		■	■	■	■	■	■	■	■
Tilløbsplan areal	m²	2.57	2.57	2.57	2.57	3.06	3.06	3.06	3.06
Samlet soldareal	m²	4.67	4.67	4.67	4.67	5.58	5.58	5.58	5.58
Blæserhastighed	omdr./min.	350 - 1050	350 - 1050	350 - 1050	350 - 1050	350 - 1050	350 - 1050	350 - 1050	350 - 1050
Blæserhastighed, reduceret	omdr./min.	270 - 840	270 - 840	270 - 840	270 - 840	270 - 840	270 - 840	270 - 840	270 - 840
Indstilling af elektrisk blæser		■	■	■	■	■	■	■	■
Højkapacitetssold		■	■	■	■	■	■	■	■
Elektrisk justering af sold		■	■	■	■	■	■	■	■
Indikator for restprodukter		■	■	■	■	■	■	■	■
Kamera for returmateriale		□	□		□	□	□	□	□
Korntank									
Korntank kapacitet	liter	9000	8600	8600	9000	9000	8600	8600	9000
Tømmesnegl		■	■	■	■	■	■	■	■
Tømmehastighed	l/s	105	105	105	105	105	105	105	105
Tømmerør længde	m	5.0	5.0	5.0	5.0	5.0	5.0	5.0	5.0
Klap og lem til udtagning af prøver		■	■	■	■	■	■	■	■

		5275 C	5275 C PL	5275 C PLI	5275 C Rice	6335 C	6335 C PL	6335 C PLI	6335 C Rice
Halmsnitter									
Halmsnitter		■	■	■	■	■	■	■	■
72 takkede knive		■	■	■	■				
88 takkede knive						■	■	■	■
Avnespreder		□	□	□	□	□	□	□	□
Elektrisk justerbare deflektorplader		□	□	□	□	□	□	□	□
Hurtigt skift mellem snitning og skårlægning		■	■	■	■	■	■	■	■
Motor									
AGCO Power-motor		■	■	■	■	■	■	■	■
Udstødningstrin	Trin	5 / V	5 / V	5 / V	5 / V	5 / V	5 / V	5 / V	5 / V
Cylindre	antal	6	6	6	6	6	6	6	6
Slagvolumen	liter	7.4	7.4	7.4	7.4	8.4	8.4	8.4	8.4
Maks. ydelse med effektforstærkning (ECE R 120)	kW/hk	225/306	225/306	225/306	225/306	265/360	265/360	265/360	265/360
Brændstoftank kapacitet	liter	620	620	620	620	620	620	620	620
AdBlue-tank kapacitet	liter	80	80	80	80	80	80	80	80
Chassis									
Hydrostatisk drev		■	■	■	■	■	■	■	■
Geartrin	antal	4	4	4	4	4	4	4	4
Mekanisk gearskifte		■	■	■	■	■	■	■	■
Firehjulstræk		□	□	■		■	□	■	
Atrak-bælter						□			
ParaLevel-hældningskompensation			■	■			■	■	
ParaLevel Integrale-hældningskompensation				■				■	
ParaLevel-hældningskompensation, firehjulstræk	%		20.0	20.0			20.0	20.0	
ParaLevel-hældningskompensation, forhjulstræk	%		15.0				15.0		
Kabine									
Skyline-kabine		■	■	■	■	■	■	■	■
Luftaffjedret førersæde		■	■	■	■	■	■	■	■
Automatisk klimastyring		■	■	■	■	■	■	■	■
Varme		■	■	■	■	■	■	■	■
Elektrisk justerbare udvendige spejle med varme		■	■	■	■	■	■	■	■
Ekstra vidvinkelspejl		■	■	■	■	■	■	■	■
Ekstra arbejdslygter		□	□	□	□	□	□	□	□
Radio		□	□	□	□	□	□	□	□
Bakkamera		■	■	■	■	■	■	■	■
Kølerum integreret i passagersæde		□	□	□	□	□	■	□	□
Forlygter		□	□	□	□	□	□	□	□
Spildindikator		■	■	■	■	■	■	■	■
Fendt Variotronic									
Fendt Varioterminal 10.4"		■	■	■	■	■	■	■	■
Fendt VarioGuide		□	□	□	□	□	□	□	□
Fendt Connect		□	□	□	□	□	□	□	□
Udbytte- og fugtighedsmåler		□	□	□	□	□	□	□	□
Kortlægning af udbytte		□	□	□	□	□	□	□	□
Mål og vægt									
Længde uden skærebord	m	9.04	9.0	9.0	9.04	9.04	9.0	9.0	9.04
Bredde uden skærebord, standarddæk	m	3.65	3.55	3.55		3.9	3.82	3.87	
Vægt basismaskine, uden skærebord, uden ekstraudstyr	kg	13500	14800	15200		14000	15300	15700	
Højde	m	4.0	4.0	4.0	4.0	4.0	4.0	4.0	4.0
Dæk									
Drivaksel dæk (standard)		800/65R32	800/65R32	800/65R32		800/65R32	800/65R32	800/65R32	
Styreaksel dæk (standard)		460/70R24	540/65R24	540/65R24		460/70R24	540/65R24	540/65R24	
Transportbredder									
Atrak-bæltesæt (24" - 610 mm)	mm					3490			
800/65R32	mm	3490	3490	3490	3490		3770		
800/65R32	mm	3645	3550	3550	3645	3900	3823	3870	3900
710/75R32	mm	3400	3400	3400	3400	3700	3683		3700
650/75R32	mm	3280	3290	3315	3280	3485	3498		3485

* = afhængigt af landet - der kan gælde yderligere lovmæssige begrænsninger

FENDT

It’s Fendt. Because we understand Agriculture.

www.fendt.com

AGCO GmbH – Fendt-Marketing
87616 Marktoberdorf, Tyskland

AGCO
Your Agriculture Company

Fendt er et globalt varemærke under AGCO.
Alle angivelserne vedrørende leveringsomfang, udseende, effekt, mål og vægt, brændstofforbrug og driftsomkostninger svarer til de data, der var aktuelle, da brochuren blev trykt. Disse kan være ændret inden køb af maskinen. Din Fendt-forhandler vil stå til rådighed for at oplyse dig om eventuelle ændringer. Maskinerne er ikke vist med landespecifikt udstyr.

DA/2001