Fendt 500 Vario

Fendt 500 Vario.

4 Yhdellä silmäyksellä.
6 Spotlights.
10 Moottori.
14 Voimansiirto.
18 Hydrauliikka.
24 Rakenne.
28 Ohjaamo.
34 Smart Farming.
42 Fendt Services.
48 Tekniset tiedot.

Yhdellä silmäyksellä.

Fendt 500 Vario - Koska voit pitää kaikkea silmällä - koneessa ja toimistossa.
Fendt 500 Vario -ohjelmassa yhdistyvät pieni koko sekä suorituskyky ja monipuolisuus pellolla ja kuljetuksessa sekä maatilan pihatraktorina. Kaikkien FendtONE-toimintojen ansiosta pienikokoinen sarja tarjoaa sinulle helpon johdannon automaattiohjaukseen ja järjestelmätuettuun dokumentaatioon. Power-, Power+, Profi- ja Profi+-varustetasoilla voit valita tarpeitasi vastaavan täydellisen koneen.

- Tehosegmentti 124-163 HV nimellisteho (ECE R 120:n mukainen)
- FendtONE:
  - uusi kuljettajan työasema (onboard)
  - ominaisuuksien suunnittelu ja hallinta FendtONE offboard -toiminnolla
- Kolme etunostolaitevaihtoehtoa
- VisioPlus-ohjaamon 3 eri versiota
- Päisteautomatiikka vakiona
- Fendt Reaction ohjausjärjestelmä
- Fendt Guide -automaattiohjaus vastaanottimen valinnalla
- Valikoima lukuisia älykkäitä viljelyominaisuuksia, kuten B. Fendt TI päiste automaattiseen päistekäännökseen
- Ohjelmisto päivitettävissä: Suorituskyky, joka kasvaa kanssasi

Moottori		512 Vario	513 Vario	514 Vario	516 Vario
Nimellisteho ECE R 120	kW/hv	91/124	98/133	110/150	120/163

Fendt 500 Vario Spotlights.

Tässä on Fendt-ratkaisut, niin sanotut Fendt Spotlight -ratkaisut, joilla on suuri merkitys ja jotka parantavat työtäsi päivittäin.

1. VisioPlus-ohjaamo
- tilava ohjaamo, jonka näkökenttä on 77°
- useita säilytyslokeroita
- mukava matkustajan istuin

2. Kuljettajan työasema FendtONE
- uusi käsinoja, jossa Fendt-tunnetut elementit
- joustava näppäinmääritys Individual OperationManager (IOM) kautta
- Yhdistää jopa kolme näyttövaihtoehtoa:10” kojelautanäytön, 12” pääte käsinojassa,12” pääte katossa
- eri toimintoryhmien värillinen tunnistus, vaikka toimintoja muutettaisiin
- 3L-joystick suunnanvaihtopainikkeella

3. Etunostolaite Kat. 2 asento / kevennys
- täysin integroitu traktorin runkoon
- työkoneen pysyvä korkeussäätö maastoon nähden

4. Etukuormaaja Fendt CARGO 4X/80DW 3. venttiilillä
- Samanaikaisesti suoritetaan enintään kolme toimintoa, esimerkiksi pyöröpaalainpihtiä käytettäessä: Lasku, paalupihtien kääntö ja avaus

5. Ohjelmistopäivitykset - aina uusinta tekniikkaa
- Koneen teknisen edistyneisyyden ja arvon varmistaminen

6. Fendt Reaction ohjausjärjestelmä

- turvallinen suoraan eteenpäinajo: Ohjauspyörä siirtyy automaattisesti keskiasentoon
- turvallinen ja herkkä ohjaus- ja ajomukavuus kuten henkilöautoissa/ kuorma-autoissa

7. Päisteautomatiikka FendtTI

- toistuvien toimintojen tallennus ennen päisteen kiertoa ja aktivointi haluamalla hetkellä
- optimaalinen käyttöjakson luonti manuaalisesti tai tallennus ajon aikana
- Määritetyn työvaiheiden sarjan aktivointi painikkeen painalluksella

8. Älykkäät maatalousmoduulit - yksittäin valittavissa

- neljä moduulia, joista voit valita tarpeen mukaan: Ohjaus - agronomia - telemetria - koneenohjaus
- jokainen moduuli koostuu peruspaketista ja kaikista tarvittavista käynnistyssovelluksista
- voidaan laajentaa tarvittaessa asetuksilla: Fendt Contour Assistant, Fendt TI Headland, Fendt Section Control ja Fendt Variable Rate Control ja paljon muuta.

9. infotainmentpaketti + 4.1Äänijärjestelmä

- Handsfree laite: 8 mikrofonia katossa täydellisen akustiikan aikaansaamiseksi
- paras radiovastaanotto FM/AM/ DAB+/HD-vastaanottimen ja pysyvän lähettimen haun ansiosta kahden antennin kautta
- neljä huippuluokan kaiutinta ja yksi bassokaiutin takaavat erinomaisen äänenlaadun
- MP3-toisto USB-, AUX-IN- tai Bluetooth-yhteyden kautta suoraan älypuhelimesta

10. Automaattinen ohjaavan akselin lukitus

- Perävaunun perässä oleva ohjausakseli avataan automaattisesti valitulla nopeusalueella
- ohjauksen lukitseminen manuaalisesti valitun nopeusalueen ulkopuolelle ja peruutusajon aikana tarpeetonta
- vakaa ajokäyttäytyminen korkeammalla nopeudella jäykän peräkärryn ohjauksen ansiosta

Moottori.

Suuri vääntömomentti, taloudellinen ja puhdas. Fendt 500 Varion dynaaminen ja korkean vääntömomentin omaava 4-sylinterinen moottori tekee suuren vaikutuksen taloudellisella diesel- ja AdBlue-kulutuksellaan, täyttämällä samalla nykyisen 5 vaiheen pakokaasustandardin.

Ominaisuudet

- Deutz (TCD 4.1 L4) - 4,04 litran iskutilavuus, 4 sylinteriä, 4 venttiiliä/sylinteri
- Pakokaasun jälkikäsittely ulkoisella pakokaasun kierrätyksellä (AGR), dieselöljyn hapettumiskatalysaattorilla (DOC), passiivisella dieselhiukkassuodattimella (DPF) ja selektiivisellä katalyyttisellä pelkistämisellä (SCR)
- Pneumaattisesti ohjattu Wastegate-turbo ilman moottorijarrua (kaikissa tyypeissä)
- Polttoaineen esisuodatin termostaattiventtiilillä
- Konepellin lukko, joka voidaan avata vain ajoneuvon avaimella

+ Optimaaliset suorituskykyominaisuudet
+ Täyttää pakokaasutason Tier 4 final/taso V
+ Kompakti muotoilu mahdollistaa hyvän näkyvyyden
+ Elektroninen moottorin ohjaus takaa moottorin optimaalisen käytön

+ Alhainen nimellisnopeus 2100 kierr./min, optimoitu polttoaineenkulutus
+ Moottorin elektroninen ohjaus mahdollistaa moottorin optimaalisen säädön
+ Korkea vääntömomentti suurimmille suoritusarvovaatimuksille

- Laaja tehoalue
- Suorituskykyominaisuudet
- CommonRail - monipisteruisku, 1600 barin ruiskutuspaine
- Huippunopeus alennetulla kierrosnopeudella (1700 kierr./min nopeudella 50 km/h tai 1400 r/min nopeudella 40 km/h)
- Korkea vääntömomentti 699 Nm kierrosluvulla1500 rpm (516 Vario)
- Suuri vääntömomentin nousu (jopa 36 %)

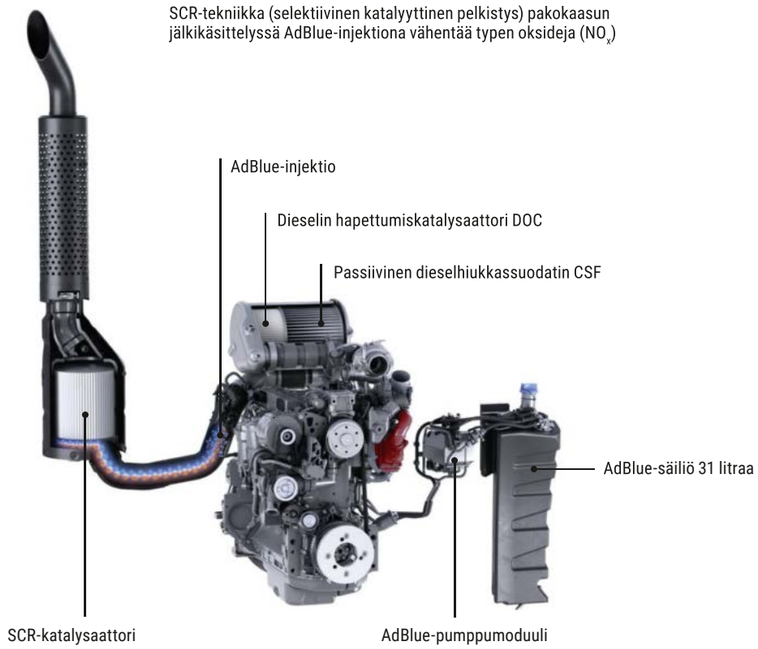

Voimansiirto.

Milloin tahansa täydellisellä nopeudella taloudellisestii: Fendt Vario -vaihteistolla käytät voimaa tavalla joihin ei pääse käsiksi powershift-vaihteistoilla.

Luotettava Vario-vaihteisto ML 90

- Portaaton, tasainen liikkeellelähtö ja ajaminen takaavat mahdollisimman suuren ajomukavuuden
- Portaaton voimansiirto nopeuksissa 20 m/h - 50 km/h alennetulla kierrosluvulla (1700 rpm)
- Täysin kulumaton suunnanvaihto hydropumppua käyttämällä
- Vaihteiston yksinkertainen ohjaus joystickin, sähkömekaniikan ja ohjausakselin avulla
- Automatisoitu käyttö vakionopeudensäätimen ja kuormitusrajoituksen säädön 2.0 avulla
- Huipputehoiset hydrostaatit
- Jatkuva veto
- Moottorin/voimanoton nopeuden ja ajonopeuden riippumaton ohjaus
- Erilliset piirit voimansiirtoa ja hydrauliöljyä varten

Edut

- Korkea polttoainetehokkuus kuormasta riippuen automaattisella voimansiirron ja moottorin säädöllä(TMS)
- Alhainen polttoaineenkulutus kuljetuksen aikana moottorin kierrosnopeuden alennetulla loppukierrosnopeudella
- Moottorin optimaalinen käyttöaste nopeuden portaattoman säätelyn avulla
- Vaihteistoöljy vaihdetaan 2 000 tunnin välein
- Erikoisöljyä ei tarvita
- Elektroninen ohjaus takaa vaihteiston parhaan mahdollisen säädön tai valvonnan
- ei likaantumisia hydraulijärjestelmän kautta erillisten öljypiirien ansiosta

Kolminopeuksinen PTO

- Kolminopeuksinen kiinteä akseli tai kaksinopeuksinen laippa-akseli
- Kampiakselin ja voimanoton voimansiirto vain yhden välityksen kautta
- Sähköhydraulinen nopeuden esivalinta kojelaudasta tai terminaalista
- Ulkoinen hallintalaite lokasuojassa molemmilla puolilla
- Automaattinen käynnistyksen ohjaus
- Moottorin ylikuormasuoja
- Paikalliskäyttötoiminto mahdollinen
- Viistottu ja sovitettu profiili, joka mahdollistaa nivelakselin nopean ja vaivattoman kiinnityksen
- Moottorin nimelliskierrosnopeus PTO on jo noin 1940 kierr./min (tai 540 E noin 1500kierr./min), joten polttoaineen kulutus on alhainen

+ PTO-laitteita voidaan käyttää vakiokierrosnopeudella ja vaihtuvalla ajonopeudella
+ Aikaa ja polttoainetta säästävät työkoneyhdistelmät etu- ja takavoimanoton avulla

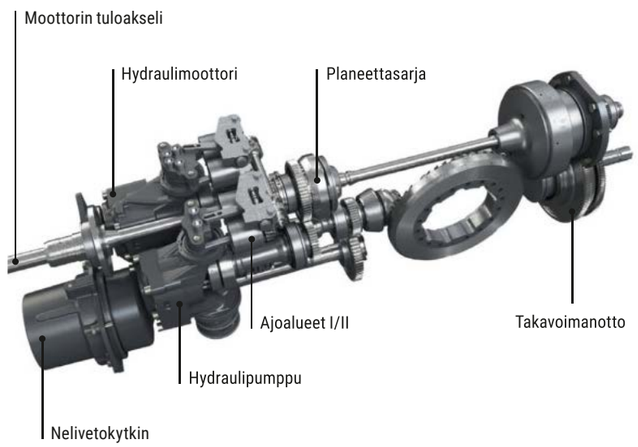

Hydrauliikka.

Nykyaikaisella kuormantunnistustekniikalla, jossa jopa seitsemän sähköhydraulista venttiiliä sekä erinomaisesti toimivat etu - ja takanostolaitteet täyttää - Fendt 500 Vario hydrauliikan suhteen kaikki mahdolliset toiveet.

1. Ominaisuudet

- Power/Power+: kuormantunteva hydraulipumppu, jossa on valinnaisena joko 75 tai 110 l/min-tuotto
- Profi/Profi+: kuormantunteva hysraulipumppu, jossa valinnaisena joko110 tai 158 l/min tuotto
- Suuri 55 litran öljymäärä ulkopuoliseen käyttöön
- Erillinen vaihteisto- ja hydrauliöljy
- Työhydrauliikan ja nostolaitteen säätimien optimaalinen ergonominen järjestely
- Terminaalin kautta on useita asetusvaihtoehtoja (toimintapaikkojen vapaa määritys, aikatoiminto, öljymäärän asetus jne.)
- Hydrauliöljyn esilämmitys

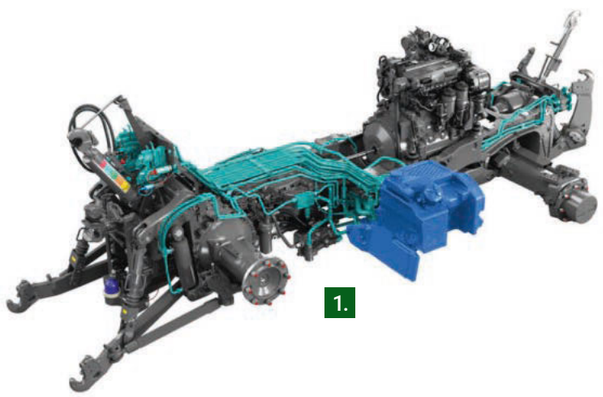

2. Työhydrauliikka - laitteiden ominaisuudet

- Power/Power+: saatavilla yhteensä enintään 4 dw-venttiiliä (edessä 0/ takana 4 tai edessä 1 / takana 3)
- Profi/Profi+: saatavilla yhteensä enintään 7 dw-venttiiliä (enintään 5 dw venttiiliä takana ja enintään 2 dw venttiiliä edessä)
- Virtausmäärä 0-100 l/min jokaiselle säädettävälle venttiilille (+ ja - erikseen)
- Power Beyond liitänätä
- Valinnaiset DUDK-vipuliittimet (UDK-sarja)
- Käytettävä määrä hydrauliöljyä: 55 litraa
- Molemmin puolinen ulkoinen käyttö vapaasti valittavissa olevalle hyraulilohkolle

+ Kaksitoimiset hydraulilohkot, joissa on kellunta asento
+ Lukuisia asetusasetuksia
+ Yksinkertainen ja kätevä käyttö
+ Monitoiminen ajokahva (proportionaalinen) ja poikkiporttivipu tai 3L-joystick ja lineaariset moduulit

3. Automaattinen ohjauslukitus

- perävaunun ohjausakselin automaattinen lukitseminen ja avaaminen joko ylöspäin tai alaspäin määriteltävien nopeuksien mukaisesti
- peruutettaessa ohjausakseli on aina lukittu
- Nopeusalueen aktivointi ja säätö (alaraja: 0-3 km/h; yläraja 10-25 km/h) ja hydrauliventtiilin sijoittaminen terminaaliin
- Automaattinen ohitus on mahdollista

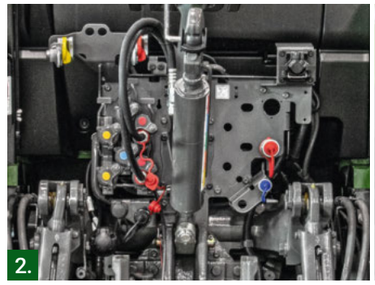

Power/Power+

Profi/Profi+

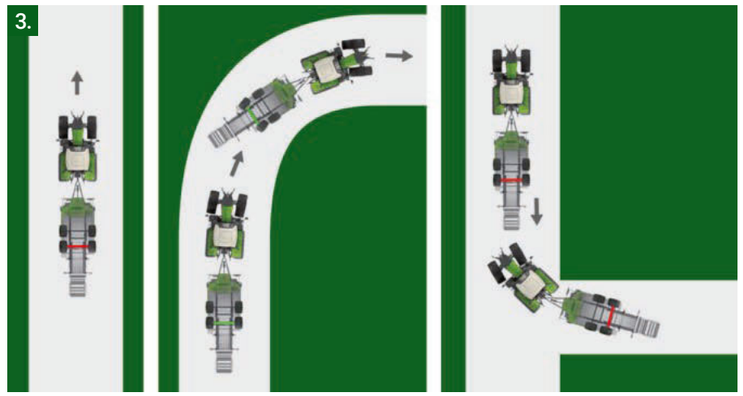

1. **Etunostolaite**
   - Korkea nostovoima: 3 420 daN
   - Nostolaitteen oma hydrauliventtiili (erillään työhydrauliikasta)

   Vaihtoehdot:
   - ilman etunostolaitetta
   - Comfort lisäpainoteline
   - 1-toiminen etunostolaite
   - 2-toiminen etunostolaite asennonsäädöllä
   - Comfort etunostolaite, 2-toiminen asennonsäädöllä ja kevennyksellä (mahdollinen myös Power/Power+:lla)

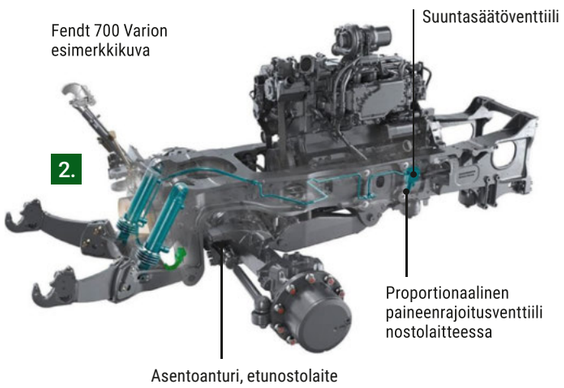

2. **Comfort-etunostolaite, jossa on asennon säätö ja kevennys**
   - kevennyspaineen aktiivinen säätö
   - Kevennys säädettävissä paineenrajoitusventtiilillä
   - helppo ja kätevä kevennysvaikutuksen säätö terminaalista
   - Etunostolaitteen asentoanturi epätasaisuuksien havaitsemiseksi
   - Leikkurin kevennysjousia ei tarvita

   Edut
   - suuri nostovoima monenlaisiin tarkoituksiin
   - kompakti rakenne
   - ei rajoituksia etonostolaitteen käyttämälle hydrauliikalle (oma hydraulinen venttiili)
   - Nostovarret voidaan kääntää nopeasti ja poistaa
   - Passiivinen heilahduksenvaimennus paineakun avulla
   - laaja valikoima vaihtoehtoja eri käyttöalueille
   - laitteiden kiinnitys on helpompaa ulkoisen käytön avulla
   - yksinkertainen käyttö ja säätö proportionaalisella keinuvivulla, rattaalla syvyyden säätöön, muistitoiminnolla (malli jossa asentosäätö) ja terminaalilla
   - Keventävä säätö, esim. etuniittokoneelle (myös Power/Power+);
   - Polttoaineen säästö, maaperän suojaus, suuntavakaus
   - Ohjaus on mahdollista myös ajokahvan avulla
   - Sylinterivarsien suojaaminen palkeilla esim. kiveniskuilta

3. **Takanostolaite**
   - Korkea nostovoima: 7 890 daN
   - Nostolaite proportionaalisella käytöllä keinuvivun avulla, ratas syvyyden säätöön, 2 muistiinpaikkaa
   - Yksitoiminen nostolaite, jossa lukitustoiminto mekaanisen lukituksen avulla
   - Yksitoiminen nostolaite Power/Power+
   - Lisävarusteena kaksitoiminen nostolaite Profi/Profi+:lla
   - Takakäyttöpainikkeet vasemmassa ja oikeassa lokasuojassa
   - Vahvistetut nostovarret ja sivurajoittimet
   - Aktiivinen heilahduksenvaimennus maantieliikenteessä
   - Kuormituskompensoitu laskunopeus
   - Vaihto Kat. 2/3 välillä ilman työkaluja tapin paikkaa vaihtamalla

   Edut
   - korkea nostovoima kaikissa töissä
   - ulkoinen käyttö molemmin puolin työvälineiden vaivatonta asentamista ja irrottamista varten
   - Heilahduksenvaimennus parantaa ajomukavuutta jopa raskailla lisälaitteilla
   - yksinkertainen käyttö ja säätö käyttövipujen ja terminaalin avulla
   - erinomainen käyttömukavuus
   - kuormakompensoitu lasku tasaisella laskunopeudella, vaikka työkoneen paino vaihtuu (esim. kylvökone)
   - Nostolaitetta voidaan käyttää myös ajokahvan kautta

Rakenne.

Fendt 500 Varion tilaa säästävä puolirunkorakenne luo tilaa jousitukselle pitkittäiskääntövarrella, jolle on ominaista erityisen korkea ajomukavuus.

Pikaohjaus VarioActive

- Power+/Profi+ -verioiden yhteydessä
- Päisteessä pyörän täydellinen kääntyminen saadaan aikaan yhdellä ohjauspyörän käännöksellä
- pikaohjaus käyttää samaa ohjausventtiiliä kuin Fendt Guide
- Traktori kulkee pikaohjauksella enintään 25 km/h
- 8 km/h asti pikaohjauksella ei ole rajoituksia, 8 - 18 km/h pikaohjauksen vaikutus vähennetään lineaarisesti

Ilman VarioActive-komponenttia:
1x ohjauspyörän kierto = 26,6°

VarioActiven kanssa:
1x ohjauspyörän kierto = 43,3°

Ylivertainen ajomukavuus

Älykäs yhdistelmä 5 järjestelmästä, jotka takaavat maksimaalisen ajo- ja käyttömukavuuden: Alustan jousitusjärjestelmät

1. **Tasoohjattu etuakselin jousitus** tasaisen ajomukavuuden varmistamiseksi kuormasta riippumatta

2. **Ohjaamon jousitus:** mekaanisesti tai pneumaattisesti jousitettu ohjaamo ja kuljettajan istuin

3. **Takanostolaitteen aktiivinen heilahduksenvaimennus** Takavärähtely on tasapainotettu heilahtelujen estämiseksi: Etuakseli, jossa on tasainen kuormitus - täysi ohjattavuus

4. **Tärinävaimennettu etutehonlisäys typen varastoinnin avulla:** estää keinahtelun, suojaa laitetta ja takaa ajoturvallisuuden ja ajomukavuuden raskaidenkin kuormien kanssa

5. **Fendt Reaction ohjaus itsesäätyvällä vääntömomentilla:** Herkästi ohjattava Fendt Reaction -ohjaus takaa turvallisen suuntavakauuden.

Ohjaamo.

Fendt VisioPlus -ohjaamo on todellinen ja visuaalisuuden ja tilan ihme. Uuden kuljettajan työasema FendtONE takaa entistä paremman toimivuuden, mukautettavuuden ja ergonomian. Tunnet olosi heti kotoisaksi.

Yleiskatsaus - VisioPlus-ohjaamo

- FendtONE-toimintafilosofia
- VisioPlus-ohjaamon 3 eri versiota
- Kompakti taustapeili, jossa integroitu laajakulmaosa vakiona
- Valinnainen: suuri, sähköisesti säädettävä ja lämmitettävä taustapeili, jossa on erikseen säädettävä ja lämmitettävä laajakulmapeili
- Ilmastointi tai automaattinen ilmastointi
- Kojelauta kääntyy ohjauspyörän kanssa
- laaja valikoima säilytysvaihtoehtoja
- Valinnainen ajonestolaite ja koodattu avain
- Erilaiset jousitusjärjestelmät
- Innovatiivinen ristiin valaistus

1. VisioPlus ohjaamon edut

- Ohjaamon ihanteelliset mitat: 6,1 m² lasin pinta-ala, 2 520 l tilavuus, 77 ° näkökenttä
- Parempi kuljettajan työskentelykyky optimaalisen ajo- ja käyttömukavuuden ansiosta
- Matala melutaso ja erinomainen näkyvyys joka suuntaan takaavat mukavan työskentelyn
- Erilaisia laitteistovaihtoehtoja kaikkiin tarpeisiin
- Paineilmajousitusjärjestelmät
- Säilytysmahdollisuudet ruoalle ja siisti työpaikka
- Turvallisuuspaketti, jossa on ensiapulaukku, turvaliivi ja varoituskolmio
- Ristiinvalaistus, joka parantaa näkyvyyttä pimeydessä ilman varjoja

2. Ohjaamomallit

Valinta kolmesta ohjaamoversiosta:

- VisioPlus-panoraamaohjaamo: etuikkunaa ja ohjaamon oikeaa puolta ei voi avata
- VisioPlus-panoraamaohjaamo + ovi oikealla: kiinteä etuikkuna, ovi vasemmalla ja oikealla
- Vakio ohjaamo VisioPlus: oikea ovi ja tuulilasi voidaan avata (oikea puoli ilman B-pilaria)

3. Ohjaamon jousitus

Valinta kahden vaihtoehdon välillä:

- mekaaninen: kaksi kartiolaakeria edessä, Panhard-tanko, kaksi mekaanista jousielementtiä takana
- pneumaattinen: kaksi kartiolaakeria edessä, Panhard-tanko, kaksi pneumaattista jousielementtiä takana, integroitu tasonsäätö

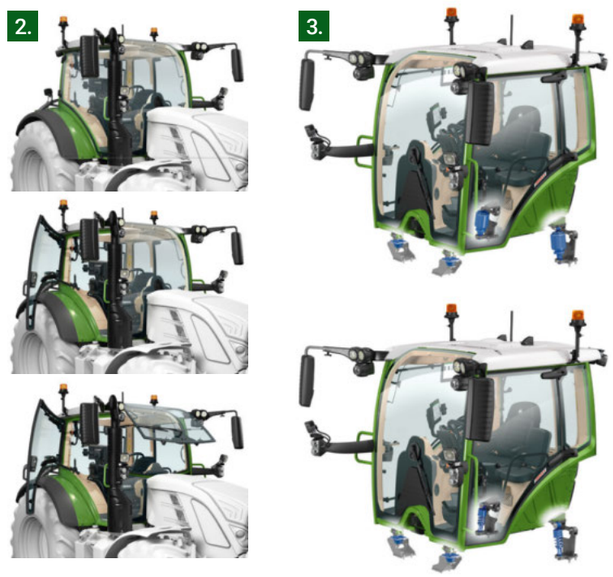

+ tulevaisuuteen tarpeisiin valmis infotainment-järjestelmä, jossa on useita laajennusvaihtoehtoja
+ täysin tasapainoinen ääni ohjaamossa
+ Maksimi käyttömukavuus
+ täydellinen integrointi ajoneuvoon

4. Infotainmentin yleiskatsaus

Viihdealueen ja viestinnän elektroniikka-alusta: Infotainment-paketti sisältää neljä integroitua moduulia:

- Huippuluokan handsfree-järjestelmä
- maailman korkealaatuisin radiovastaanotto
- Useiden ulkoisten äänilähteiden liitäntä
- Täysin integroitu käyttö terminaalin tai käsinojan kiertonupin kautta

Eri laajennusvaiheiden äänijärjestelmä: Infotainment-paketti sisältää neljä integroitua moduulia:

- Infotainment-paketti: 4 premium-kaiutinta
- Infotainment-paketti + 4.1 äänijärjestelmä (Profi/Profi+): 4 premium-kaiutinta ja bassokaiutin, jotka on integroitu äänipalkkiin

Laitelinjat erilaisilla asetuksilla
Voit valita kahdesta eri asetuksesta kullekin laitevariantille. Kaikki kuvat esittävät vakiovarustuksen ja lisävarusteena olevan etunostolaitteen.

4 eri varustetasoa:
- Power
- Power+
- Profi
- Profi+

- "+” aina automaattiohjausvalmiudella
- Varsuteta kohti voi valita kahdesta eri asetuksesta (Setting1 ja Setting 2)

Power Setting 1
- Valinnainen: pääte käsinojassa
- Ilman joystickia
- Keinukytkinpari (lineaarinen moduuli) hydraulisten venttiilien käyttöä varten

Power Setting 2
- Valinnainen: pääte käsinojassa
- Joystick

Power+-asetus 1
- 12” pääte käsinojassa
- Joystick
- Keinuvipukytkin (kaksi lineaarista moduulia) hydrauliventtiilien käyttöä varten

Power+-asetus 2
- 12” pääte käsinojassa
- 3L-joystick
- Keinuvipukytkin (kaksi lineaarista moduulia) hydrauliventtiilien käyttöä varten

Profi Setting 1 / Profi+Setting 1
- 12” pääte käsinojassa
- Joystick
- Kaksi keinuvipukytkintä (neljä lineaarista moduulia) hydrauliventtiilien käyttöä varten

Profi Setting 2 / Profi+Setting 2
- 12” pääte käsinojassa
- 3L-joystick
- Kaksi keinuvipukytkintä (neljä lineaarista moduulia) hydrauliventtiilien käyttöä varten

Smart Farming.

Traktori on nykyään paljon muutakin kuin terästä ja rautaa. Älykkäät teknologiaratkaisut varmistavat, että kalustoa voidaan käyttää mahdollisimman tehokkaasti.

FendtONE **offboard.**

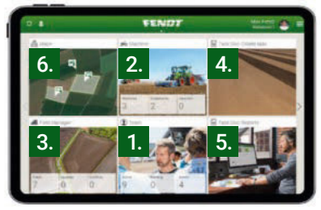

1. Selkeä tiiminhallinta
- Yleiskatsaus työntekijöistä ja heidän rooleistaan maatilalla (omistaja, kuljettaja, oppipoika jne.)
- FendtONE:n eri toimintojen käyttöoikeudet (luku, kirjoitus, ei käyttöoikeuksia)
- Aseta tilien päättymispäivät

2. Tehokas koneen hallinta
- Konekannan yleiskatsaus
- Telemetriatiedot, kuten sijainti, ajotunnit, virhekoodit, AdBlue ja dieseltaso
- Huoltotiedot, takuutiedot, lisenssien hallinta

3. Täsmällinen peltojen hallinta
- Yhdenmukaiset peltorajat ja ajolinjat kaikissa koneissa nopean ja saumattoman tiedonsiirron ansiosta
- AB-linjojen optimointi ajolinjojen määrän ja pituuden sekä limittäin olevan alueen osalta

4. Helppo tehtävien luominen
- Tehtävän luonti muutamalla napsautuksella
- Langaton yhteys tietokoneeseen
- Helppo työn koordinointi työntekijöiden kanssa: Yksilöllinen tehtävän kohdistus ja raportointi

5. Kattava raportti
- Selvä raportti, joka sisältää asianmukaiset kone-, kenttä- ja agronomiset tiedot
- Säästä aikaa dokumentaatiossa
- Agronomisten ja koneen tietojen (kierrosnopeus, moottorin nopeus, käyttönopeus, poikkeama asetusarvosta jne.) tehtävään liittyvä visualisointi lämpösummakartoissa

6. Älykäs sijainnin hallinta
- Etsi helposti yritysten kannalta merkittäviä sijaintipaikkoja (pellot, peltoliittymät, maatilat, siilot) Google Maps -sovelluksessa
- Koneiden helppo paikantaminen
- Säätiedot toimenpiteiden suunnittelun tueksi

FendtONE **onboard.**

1. Lisää näyttöalueita
- 10 tuuman digitaalinen kojelauta: tärkeiden tietojen, kuten ajotietokoneen, näppäimien jne. joustava näyttö.
- 12 tuuman pääte käsinojassa ja katossa: traktorin hallintalaitteiden, opasteiden, ISOBUS-laitteiden, infotoinment-järjestelmän jne. yksilöllinen näyttö.

2. Lisää käyttömahdollisuuksia
- Monitoiminen ajokahva: enemmän vapaasti valittavia näppäimiä (myös ISOBUS-toiminnot)
- 3L-ohjaussauva: enintään 27 toimintoa, jotka on jaettu enintään kolmelle käyttötasolle (myös ISOBUS-toiminnoille ja etukuormaajan käytölle, jossa on 3. venttiiliä)
- Vapaasti valittavissa olevat näppäimet kyynärnojassa
- Lisäohjaimia (terminaaleja, ohjaussauvoja) ei tarvita

3. Yksilöitävissä oleva
- käyttäjäprofiilien luominen vaihtuvien kuljettajien asetusten tallentamista varten
- Järjestelmänvalvojan oikeuksien myöntäminen
- Näyttöalueiden mukauttaminen
- Painikkeiden vapaa valinta ja kohdistus sekä visuaalinen palaute operaattorin virheiden välttämiseksi

4. Yksinkertainen käyttö
- Kaikki hallintalaitteet keskitetysti yhdessä paikassa
- Intuitiivinen käyttö (kuten älypuhelimet ja tabletit)
- Matala valikkorakenne, joka helpottaa yksittäisten toimintojen etsimistä
- Eri toimintoryhmien värillinen tunnistus
- Nostolaitteen proportionaalinen toiminta
- Hydraulisten venttiilien proportionaalinen käyttö ajokahvalla
- Viestien näyttäminen tekstimuodossa

5. Valmis haasteisiin
- Suuri tallennuskapasiteetti
- Lisää käyttöliittymiä
- Korkea liitettävyys

Automaattiohjaus.

Automaattiohjauksen peruspaketti
- Sisältää FendtGuide automaattiohjausvalmiuden

Vaihtoehto
- Eri vastaanottimien valinta (NovAtel tai Trimble)
- Fendt Contour Assistant
- Fendt TI päiste (Fendt TI Auto + Fendt TI -Turn Assistant)

1. **Fendt Guide -Vastaanottimen valinta**
   - 2 erilaista GNSS-vastaanotinta on mahdollista:
     - NovAtel-vastaanotin
     - Trimble-vastaanotin
   - Kukin asiakas voi valita oman vaatimuksiinsa sopivan vastaanottimen

+ Helpotus kuljettajalle: täysi keskittyminen työlaitteeseen, jo käsitellyn alueen helppo valvonta
+ Säästömahdollisuudet: Suurempi aluepeitto työleveyden täyden hyödyntämisen ansiosta välttämällä samalla ei-toivotut päällekkäisyydet ja vähentämällä siten materiaalikuluja
+ Kestävä maankäyttö: maaperän tiivistymisen minimoiminen vähentämällä päällekkäinajon määrää ja optimoimalla käännöksiä

Fendt Contour Assistant
- Fendt Contour Assistant täydentää tunnettuja ajolinjatyyppejä
  - Ääriviivasegmentit
  - Yksittäinen kaista
  - Ääriviivasegmentit
- Saatavilla ohjelmistovaihtoehtona Profi+-laitteistoversiolle

Fendt TI päiste
- Täydellinen paketti ammattimaiselle työlle päisteessä
- Sisältää kaksi toimintoa
  - Fendt TI Auto
  - Fendt TI -Turn Assistant
- Edellytys: Fendt Guide (automaattiohjauksen peruspaketti, vastaanotin)

Agronomia.

Agronomian peruspaketti
- Agronomian peruspaketti sisältää tilaukseen liittyvän dokumentointijärjestelmän Fendt Task Doc ja siihen liittyvän offboard komponentin
- Se sisältää kolmivuotisen Task Doc -lisenssin käyttöoikeuden, jota tarvitaan siirrettäessä tietoja FendtONE-offboardiin (tai Farm management System) ja traktorin välillä

Vaihtoehto
- agri-reititin

agrirouter
- Web-pohjainen tiedonvaihtoalusta, joka mahdollistaa valmistajasta riippumattoman tiedonsiirron koneiden ja maatalousohjelmistojen välillä
- Esimerkiksi agronomian tiedot voidaan lähettää langattomasti FMIS:stä Fendt Terminaliin agrirouterin kautta ja päinvastoin
- Tietojen toimittaminen standardoidussa muodossa

- Voidaan käyttää yhdessä FendtONEn kanssa:
  - Agrirouter sallii muiden Farm management System hallintajärjestelmien kytkemisen FendtONE
    >> langattomaan tiedonvaihtoon Fendt Terminalin ja muiden FMIS-järjestelmien välillä*

Edellytys
- Agronomian peruspaketti

*)Jos asianomainen maatalousohjelmistojen tuottaja on maatalousyrittäjien yhteenliittymän jäsen. Lisätietoja: www.my-agrirouter.com

+ Yleiskatsaus tehtävistä ja tilauksista
+ tilausten ja peltotöiden yksinkertaistettu dokumentointi
+ peltotyön jatkuva dokumentointi
+ myös valmisteltu tulevia asiakirjoja varten

NovAtel SMART7

1.

Trimble AG-482

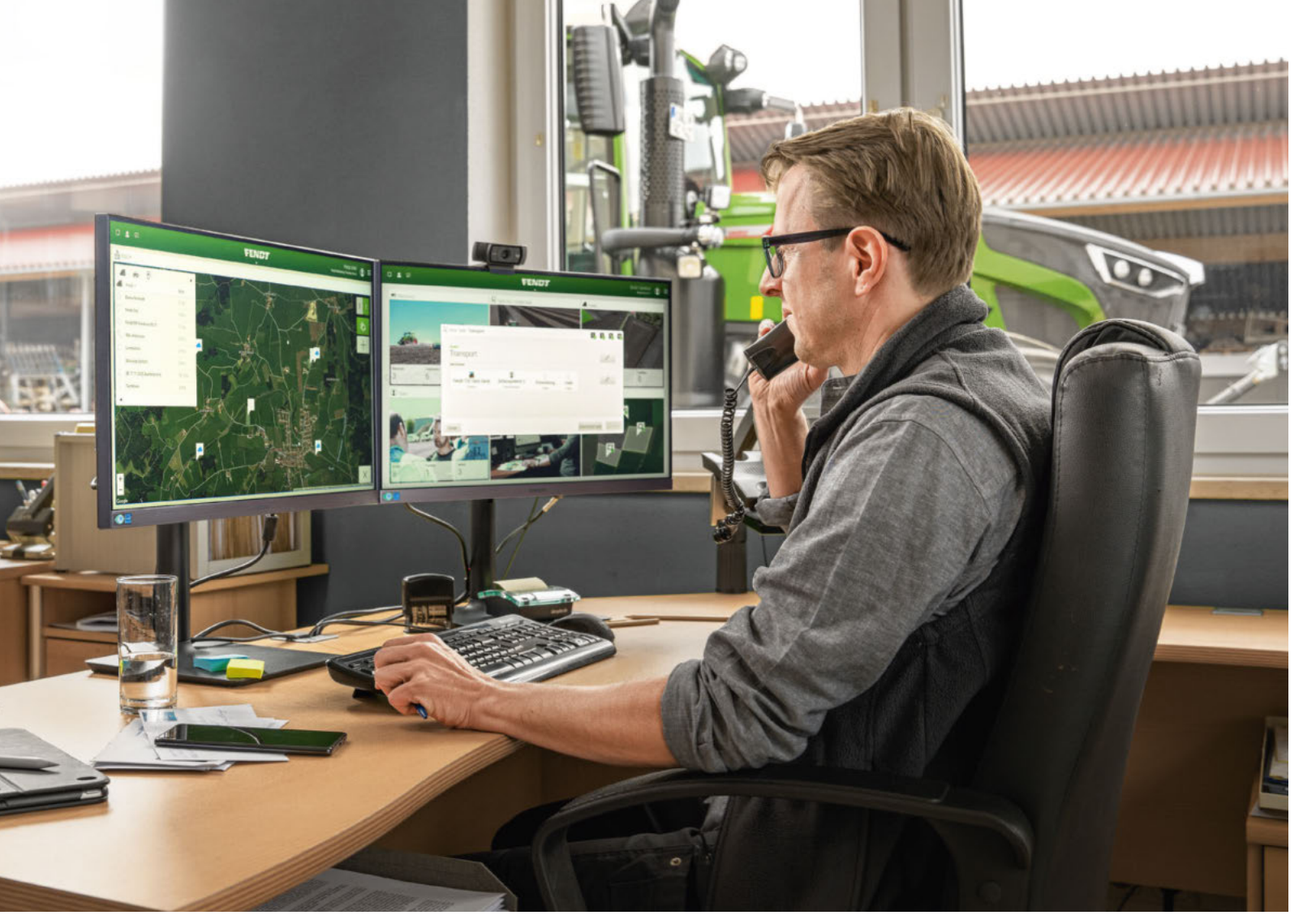

Telemetria.

Telemetrian peruspaketti

Telemetrian peruspaketti sisältää kaikki komponentit Fendt Connect -telemetria-ratkaisun käytön komponentit

- ACM-ruutu
- Viiden vuoden Fendt Connectin käyttölisenssi
- Fendt Connect -verkkosovellus ja -puhelinsovellus

Voit myös tilata tuotteen Fendt Smart Connect (maksuton).

Fendt Connect

- Fendt Connect on keskeinen telemetria-ratkaisu Fendt-koneille
- Fendt Connect kerää ja analysoi koneen tiedot, joiden avulla maatilat ja toimeksisaajat voivat seurata, analysoida ja optimoida koneiden tilaa ja käyttöä
- Mobiilitietojen välityksen (4G/LTE) avulla nykyiset konetiedot voidaan noutaa mistä tahansa - maatilan tietokoneen, tabletin tai älypuhelimen kautta

Fendt Smart Connect

- Fendt Smart Connect voidaan lisätä vaihtoehtona Telemetria peruspakettiin (maksutta)
- Fendt Smart Connectin avulla laitteen parametrit voidaan havainnollistaa iPadissa, esimerkiksi moottorin nopeus, luisto, polttoaineen ja AdBlue- kulutus, moottorin kuormitus jne.
- Matkapuhelimen lisäksi ACM-ruudussa on oma WLAN-verkko, jonka avulla tiedot voidaan siirtää vapaaseen Fendt Smart Connect -sovellukseen
- Kuljettajalla on ylimääräinen Fendt Smart Connectin lisänäyttöalue, jota voidaan säätää yksilöllisesti
- Pysyvää tietojen tallennusta ei ole

Koneen ohjaus.

Koneenhallinnan peruspaketti

- ISOBUS-lisätoimintojen edellytys
- ISOBUS-lisälaitteiden yksinkertainen ja intuitiivinen ohjaus standardoidun, valmistajien välisen käyttöliittymän kautta ISO 11783 -standardin mukaisesti
- Traktorin terminaali ja lisälaite on kytketty takana olevan pistorasian kautta

Vaihtoehto

- Fendt Section Control (SC)
- Fendt Variable Rate Control (VRC)
- Fendt Implement Management (TIM)
- Laitehallinta edessä

Fendt-Section Control

- Section Control tarkoittaa ISOBUS-lisälaitteiden automaattista osan säätöä
- Tämä toiminto on mahdollista Task Controll Section Control (TC-SC) kautta
- Task Controller dokumentoi mikä alue on jo käsitelty ja välittää tarvittavat kytkentäkomennot koneen työtietokoneelle, joka ohjaa työkonetta vastaavasti
- Päistetila: Mahdollisuus muokata kentän sisäpuolta ensin ja sen jälkeen päistettä
- Vaatimukset: Fendt Guide, TC-SC:n aktivointi traktorille JA lisälaitteelle

Fendt Variable Rate Control (VRC)

- Variable Rate Control (VRC) tarkoittaa käyttöresurssien (siemenet, torjunta-aineet tai lannoitteet) levitysmäärän paikkakohtaista ohjausta
- Peruste: Täsmälevityskartta, joka luodaan etukäteen maatilan hallintajärjestelmän avulla
- Täsmälevityskartta välitetään koneelle ISO-XML-tiedostona matkapuhelimen tai USB:n kautta (myös Shape-tiedosto on yhteensopiva, voidaan siirtää vain USB:n kautta)
- TC-GEO Task Controller TC-GEO säätää määritetyt levitysmäärät automaattisesti sijainnin mukaan
- Tehtävän valmistumisen jälkeen tehtäväraportti lähetetään takaisin tilajohtamisjärjestelmään, jossa on tosiasiallisesti käytetyt määrät
- Vaatimukset: Fendt Guide, Agronomia peruspaketti, Fendt Section Control sekä ISOBUS-standardin TC-GEO aktivointi traktoreita ja lisälaitteita varten

Fendt Implement Management (TIM)

- Traktor Implement Management (TIM) avulla työkone voi ohjata automaattisesti tiettyjä traktorin toimintoja, esim. sen ajonopeutta tai hydrauliikkaventtiilejä
- Tämä on mahdollista heti, kun sekä traktori että työkone on varustettu ISOBUS-toiminnolla TIM
- TIM:n avulla lisälaite optimoi kapasiteetin käyttöasteen, kuljettajan työ helpottuu ja yhdistelmä työskentelee tuottavammin
- Fendt Implement Managementin (TIM-Steering) ansiosta kone pystyy vastaanottamaan ohjauskomentoja työkoneesta

Fendt Services.

Fendt-kone on korkean teknologian tuote, joka täyttää suurimmat vaatimukset. Näin ollen sertifioidut Fendt-jälleenmyyjät tarjoavat ensiluokkaista palvelua.

FENDT CUSTOMER HOTLINE 24/7

Voit tavoittaa valtuutetun huoltopalvelun ympäri vuorokauden päivystysnumeron kautta.

Paras tuote parhaan sateenvarjon alla.
Palvelu ja palvelut ovat omaa luokkaansa:
- Lyhyet välimatkat koulutetun huoltohenkilöstömme ja sinun välillesi
- 24/7 varaosien saatavuus kauden aikana
- 12 kuukauden takuu alkuperäisille Fendt-osille ja niiden asennukselle

100 % laatua. 100 % palvelu: Fendt Services
- Fendt-esittelypalvelu
- Fendt Expert -kuljettajakoulutus
- AGCO Finance - Rahoitus- ja vuokraustarjoukset
- Fendt Care - Huolto ja takuun pidennys
- Fendt Certified - Käytettyjen koneiden ohjelma

Fendt Certified / Fendt Care.

Varmista huomisen tehtävät jo tänään.

Fendt-esittelypalvelu
- Astu koneeseen ja kokeile sitä sen sijaan, että vain puhuisit siitä
- Optimaalisen päätöksenteon perusta

Fendt-Expert käyttökoulutus
- Ainutlaatuinen käytännön koulutus ammattitaitoisten kouluttajien kanssa
- Kustannustehokkuuden maksimointi oppimalla kaikki Fendt-koneen ominaisuudet ja hyödyntämällä sen tehokkuus

Yksittäiset rahoitus- ja vuokrausmallit
- AGCO Finance, jonka ehdot ovat edulliset joustavat
- Räätälöidyt vuokratarjoukset Fendt-myyntikumppanien kautta

Fendt Certified - Käytettyjen koneiden ohjelma
Käytetyt maatalouskoneet, korkeaa ja sertifioitua Fendt-laatua

Edut:
- Vaativien laatustandardien mukainen sertifiointi
- laaja tarkastus (tekniikkaa, kulumat, ulkonäkö)
- kuluvien osien huolellinen huolto
- komponenttien vaihto, puhdistus ja maalaus tarvittaessa
- Vuoden takuu (laajennettavissa)

Fendt Care - Huolto ja takuun pidentäminen
- Räätälöity huolto- ja korjauspalvelu, joka ylittää lakisääteiset vaatimukset
- Joustavat ehdot
- Joustava hinnoittelu joko omavastuulla tai ilman
- Alkuperäisten osien käyttö taatulla alkuperäislaadulla ja testatulla toimintavarmuudella Fendt-koneen optimaalisen arvon säilyttämiseksi

Suunnittelun turvallisuus.

Fendt Care -hinnat

- Kattava palveluverkosto varmistaa koneiden käyttöturvallisuuden ja huoltotarpeet
- Täydellinen kustannusten hallinta parhaan palvelun avulla
- Räätälöidyt erityisratkaisut koneille huoltosopimuksesta kokonaispakettiin, joka sisältää korvaavan sijaiskoneen

"AGCO Parts Books to go" -älypuhelinsovellus

- Etsi ja tilaa varaosia nopeasti ja helposti
- Lataa App Storesta ja Google Play Storesta
- Pääsy tietoihin Fendt-myyntikumppanin kautta

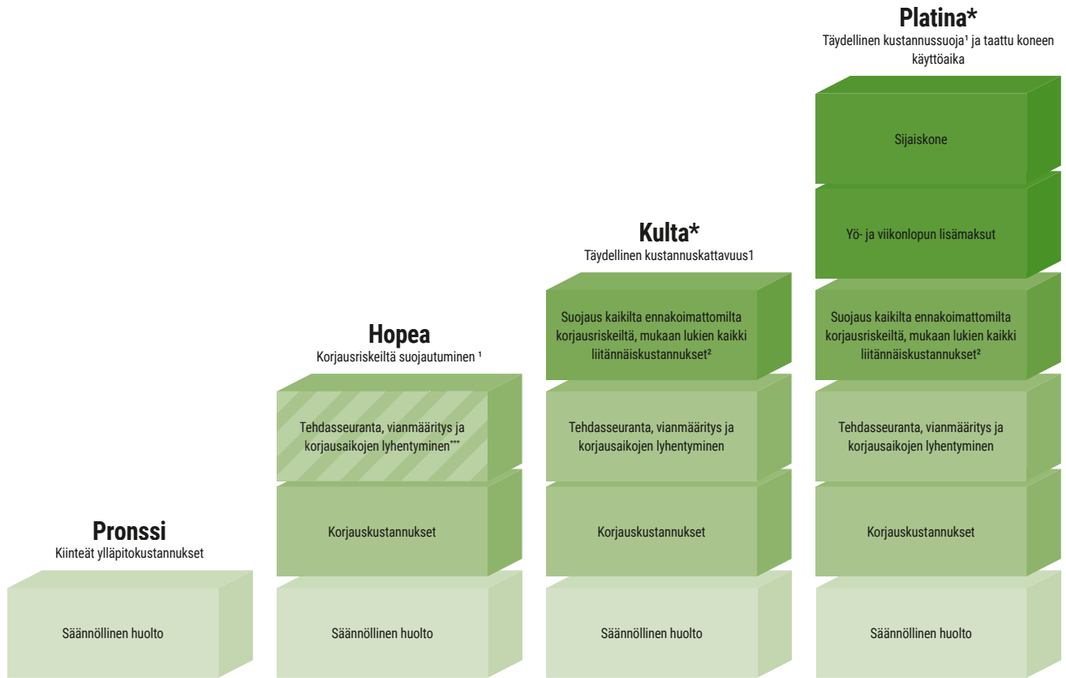

		Fendt Connectin kustannusedut (valinnainen)	Vain Fendt Connectilla varustetut traktorit	
Saatavilla	**Täydellinen Fendt-valikoima**	**Täydellinen Fendt-valikoima**	**Pyörätraktori, jossa Fendt Connect & teleskooppikurottaja⁸**	**Pyörätraktori, jossa Fendt Connect**
Asiakasetu (Omavastuu)	Käyttöturvallisuus koneelle	Suojautuminen suurilta vahingoilta³ (490 €) Hyvä suoja edullisin ehdoin (190 €) Täydellinen suoja ja täydellinen kustannustenhallinta (0 €)	Täydellinen suoja ja täydellinen kustannustenhallinta mukaan lukien kaikki liitännäiskustannukset (0 €)	Täydellinen suoja ja täydellinen kustannustenhallinta mukaan lukien kaikki liitännäiskustannukset & taattu koneen käyttöaika (0 €)
Suurin kattavuus laajennettu takuu	8 vuotta / 8 000 käyttötuntia	5 vuotta / 3 000 käyttötuntia 5 vuotta / 5.000 käyttötuntia	3 vuotta / 2.000 käyttötuntia⁴ 3 vuotta / 4.000 käyttötuntia⁵ 3 vuotta / 25.000 paalia⁶ 5 vuotta / 50.000 paalia	8 vuotta / 4.000 pumpputuntia 5 vuotta / 8.000 käyttötuntia 5 vuotta / 750 käyttötuntia⁷

BH = käyttötunnit; H = tuntia; ¹ paitsi kuluminen; ² Matkakulut, pelastus/hinaus, vianetsintä lisädiagnostiikkatyökaluilla, dynamometrin, öljyjen ja suodattimien käyttö, jos moottoria/vaihteistoa korjataan; ³ saatavana vain itseliikkuville koneille & RG300 & Momentum; ⁴ vain ISOBUS-kykyiset laitteet; ⁵ vain PR, VR & XR ; ⁶ mukaan lukien Rollector; ⁷ vain Momentum 16 & 24; ⁸ Teleskooppikurottimien Gold-tariffi saatavana myös ilman Connectia; *Gold-tariffi saatavilla vain DE/FR/GB/IT/BG/CZ/EE/HR/HU/LT/FI/LV/MD/RO/RS/SE/SI/SK/UA/AT/LU/NL/CH/BE/BY/NO/PL/DK; **Platinum saatavilla vain DE, EN, FR; ***valinnaisesti Fendt Connectin kanssa

Varusteluvaihtoehdot ja tekniset tiedot.

Hyvä asiakas,
motivaatiomme Fendtillä on tarjota sinulle innovatiivisimmat koneet ja ratkaisut, jotta voit suorittaa työsi entistä tehokkaammin ja mukavammin. Kehitämme jatkuvasti tuotteitamme ja niiden varusteita. Löydät siksi kaikki tekniset tiedot ja varustevaihtoehdot verkkosivuiltamme päivittäin päivittyvänä.

Skannaa vain QR-koodi tai seuraa tätä linkkiä.
fendt.com/500-vario-data

Tekniset tiedot.

Vetolaitteet*

- Yleiset korkeussäädettävät perävaunun vetokoukut liu´ussa, jossa on 2 t:n tukikuorma (liu´un leveys 312 mm)
- modulaarinen järjestelmä, jossa on enintään 3 t:n kuormitus alaliitäntää varten
- Läpiputoamissuoja korkeussäädettävillä perävaunun vetokoukuilla
- Suojakilpi toimii voimanoton suojana

*maakohtainen

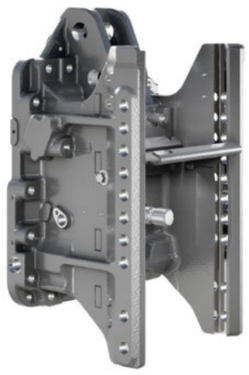

Lisäpaino:
- 400 kg
- 870 kg
- 1250 kg

Takapyöräpainot:
- 2 x 200 kg
- 2 x 300 kg
- 2 x 600 kg

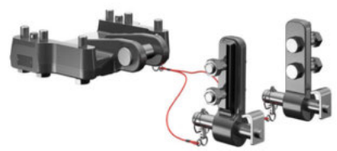

Alaliittimen lisäosat Basic (A179)

Kuulakytkin lyhyt (pakko-ohjauskuulilla tai ilman)

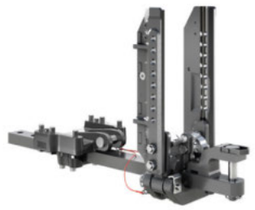

30-pulttinen vetoaisa (A192)

Piton Fix Heavy duty (A201)

Kiinnitysosat alla (A197)

Piton Fix -vetoaisa

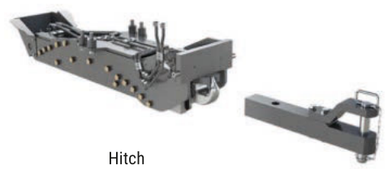

Hitch

Leaders drive Fendt.

www.fendt.com

AGCO GmbH – Fendt-Marketing
87616 Marktoberdorf, Saksa

FI/2101

Your Agriculture Company

Fendt on AGCO:n maailmanlaajuinen tuotemerkki.
Kaikki toimituslaajuutta, ajoneuvojen ulkonäköä, toimintoja, mittoja ja painoja, polttoaineen kulutusta ja käyttökustannuksia koskevat tiedot vastaavat painohetken tilannetta. Tiedot voivat olla erilaiset ostohetkellä. Fendt-jälleenmyyjäsi kertoo sinulle mielellään mahdollisista muutoksista. Ajoneuvoja ei ole esitetty kuvissa maakohtaisilla varusteluilla.