FENDT CARGO T955

Spécifications techniques.

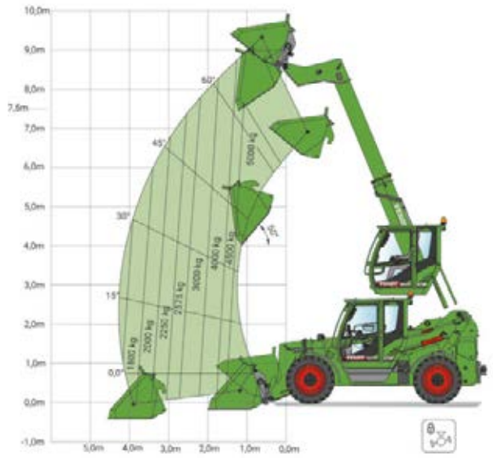

Charge utile et plage de fonctionnement
Sans parallélogramme hydraulique / avec verrouillage d'essieu oscillant
Opération avec godet

Capacité nominale et plage de fonctionnement
Sans parallélogramme hydraulique / sans verrouillage d'essieu oscillant
Opération avec fourches de levage

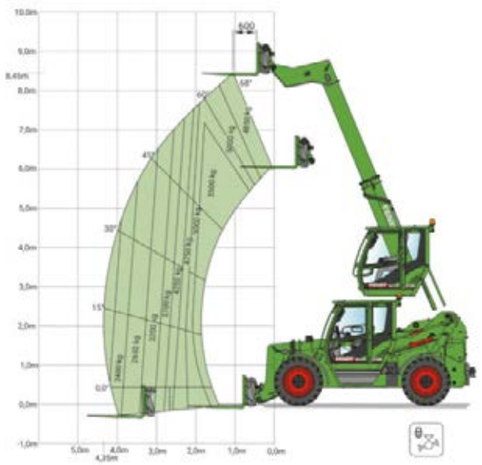

Capacité nominale et plage de fonctionnement
Sans parallélogramme hydraulique / avec verrouillage d'essieu oscillant
Opération avec fourches de levage

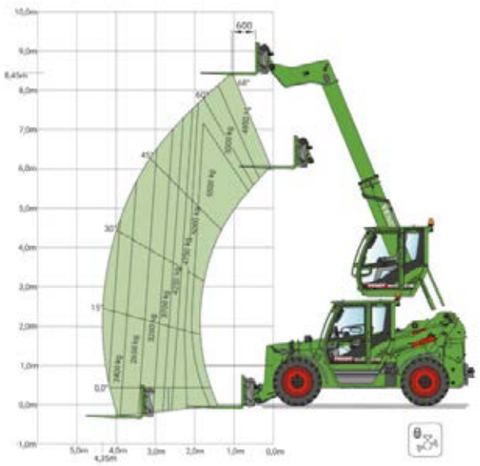

Capacité nominale et plage de fonctionnement
Avec parallélogramme hydraulique / avec verrouillage d'essieu oscillant
Opération avec fourches de levage

		CARGO T955
Paramétrage des performances		
Hauteur de gerbage max.	mm	8500
Charge max. (LSP 600 mm)	kg	5500
Charge max. à hauteur max.	kg	4850
Charge max. à portée max.	kg	2400
Force de traction	kN	90
Force d'arrachement à l'outil	kN	85
Moteur		
Puissance nominale ECE R 120	kW/ch	123 / 167
Puissance maximale ECE R 120	kW/ch	126 / 171
Nombre de cylindres	Nombre	4
Cylindrée	cm³	4500
Régime nominal	tr/min	2200
Couple max. à 1200 tr/min	Nm	763
Réservoir à carburant	litres	160
Réservoir AdBlue	litres	16
Transmission		
Type de transmission		Transmission hydrostatique
Vitesse d'avancement max., standard	km/h	20
Vitesse d'avancement max., option 1	km/h	30
Vitesse d'avancement max., option 2	km/h	40
Système hydraulique		
Pompe à débit variable	l/min	200
Pression de service	bars	310
Masses		
Poids à vide (équipement standard, réservoirs pleins, conducteur assis)	kg	11800

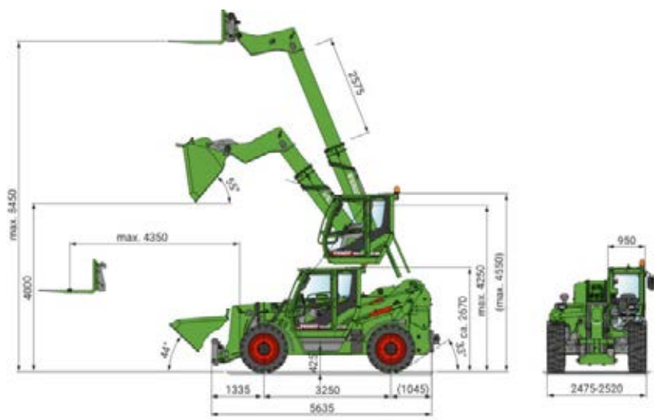

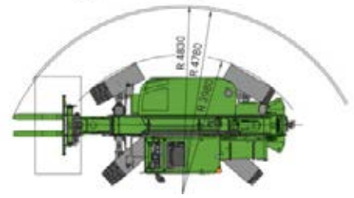

Dimensions / rayon de braquage en mm