Fendt C-Serie

Intelligent innhøsting.
Øk din effektivitet!

Vår C-serie står for det aller beste innen effektivitet, med avanserte løsninger og høy fleksibilitet. Med svært mange nye funksjoner definerer den premiumsegmentet i den øvre delen av mellomklassen. Automatisk sporfølging med VarioGuide i en ny versjon og halmkutteren med 6 knivrekker er noen av flere høydepunkter.

Motor		5275 C	5275 C PL	5275 C PLI	5275 C Rice	6335 C	6335 C PL	6335 C PLI	6335 C Rice	6335 C ATRAK
Maks. effekt med PowerBoost (ECE R 120)	kW/hk	225/306	225 / 306	225 / 306	225 / 306	265 / 360	265 / 360	265 / 360	265 / 360	265 / 360

Holder hodet kaldt, selv på varme innhøstingsdager.

Skyline-førerhuset er stille nok til å beskytte hørselen din, slik at du kan konsentrere deg om jobben uansett hvor lang arbeidsdagen er. Det automatiske klimaanlegget gir en unik feel-good-faktor – med riktig temperatur til rett tid.

EFFEKTIVT ARBEID – DAG OG NATT

En arbeidsplass for profesjonelle.

Plass og sikt med Skyline-førerhus
Førerhuset har rikelig størrelse med god plass og romslighet hvor du kan ha det behagelig. Du har overlegen sikt til skjærebordet, stubben, tømmeskruen og bakover, takket være store og elektrisk justerbare speil eller kamerafunksjonen som er standard på Varioterminal 10,4".

Best komfort for et avslappende arbeidsmiljø
Fendt skurtreskere er utstyrt med den nyeste generasjonen komfortseter. Luftfjæring som standard, og du kan justere utvalget av innstillinger for å passe din egen arbeidsstil. Den 3-veis justerbare rattstammen gjør det enkelt å finne en behagelig arbeidsstilling. Et romslig oppbevarings- og kjølerom er plassert under passasjersetet.

Kraftige arbeidslys
Lyskonseptet hos Fendt C-serien gir suveren opplysning på åkeren og langs veien. Det omfattende lysanlegget er standard, og med justerbare arbeidslys, sikres også god belysning om natten. Ekstra stubb-/radbelysning leveres som tilleggsutstyr.

Arbeide i fred og ro
Skyline-førerhuset er stille nok til å beskytte hørselen din, slik at du kan konsentrere deg om jobben uansett hvor lang arbeidsdagen er. Dette er gjort mulig gjennom bruk av den nyeste teknologien med laminert glass i frontvinduet.

De store elektrisk justerbare og oppvarmede speilene er enkle å justere og gir utmerket sikt bakover og til sidene.

God sikt til skjærebord, stubben og via kamera til spredebildet fra halmkutteren for best mulig ytelse ute på åkeren.

Utmerket oversikt til tømmeskruen for rask tømming av korntanken med opptil 105 l/sek.

Det avanserte klimaanlegget kontrollerer temperaturen automatisk for et godt arbeidsmiljø.

Klar oversikt over aktiverte arbeidslys i lyspanelet.

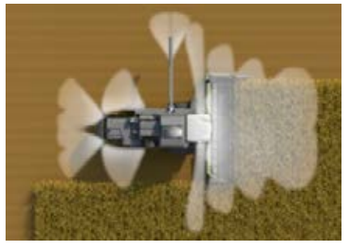

Det omfattende lyskonseptet sikrer gode arbeidsvilkår – selv i mørket.

FENDT VARIOTRONIC

Gjør arbeidet ditt klart og enkelt.

Fendt Variotronic
Som i våre traktorer er det velstrukturerte armlenet den viktigste betjeningsenheten. Her kan du foreta alle nødvendige maskininnstillinger. Den myke overflaten på armlenet gir deg også maksimal komfort.

Intelligent styring
Det sentrale styreelementet på Fendt-skurtreskerne ligger trygt og godt i hånden. Vår multifunksjonsspak er plassert i den fremre delen av Variotronic-armlenet, og inneholder alle betjeningselementer som kreves for å kontrollere alle de viktigste funksjonene på maskinen under innhøstingen. Armlenet kan justeres i høyden og i lengden, slik at du lett kan finne den perfekte sittestillingen.

Oversikt over alt
Den store Varioterminal 10,4" har intuitive menyer og kan vise opptil 4 forskjellige applikasjoner, noe som gir deg en konstant og full oversikt. Du kan velge skjermbildeoppsettet fleksibelt og i henhold til dine behov. Med opp til 2 integrerte kameraer, kan du se flere områder samtidig, f.eks. ved rygging eller tømming.

Automatiske maskininnstillinger
Varioterminal lar deg lagre så mange som du ønsker av dine egne maskininnstillinger for alle de viktigste vekstene. Ved å klikke på den lagrede innstillingen oppretter maskinen automatisk innstillingen.

1 Skjærebordets posisjon
2 Skjærebordstopp
3 Vindeposisjon
4 VarioGuide-aktivering
5 Automatisk stubbhøydekontroll
6 Tømming av korntank, på/av
7 Tømmeskrue ut/inn
8 Vindehastighet

1 Slagerhastighet
2 Broåpning, foran/bak
3 Viftehastighet
4 Såldåpning, over/under
5 Spredemønster for halmkutter (tilleggsutstyr)
6 Åpne/lukke korntank
7 Sidekniv, på/av
8 Transportmodus/VarioGuide standby

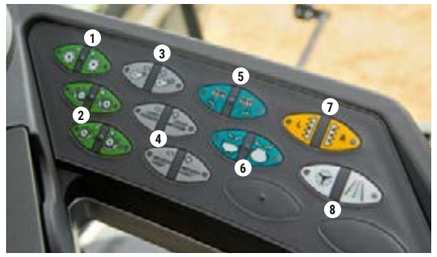

1 Treskeverk enhet på/av
2 Kutteenhet på/av/revers
3 4WD, på/av
4 Parkeringsbrems

Hovedsiden, øverst til venstre, viser motorturtall og kjørehastighet. Ved siden av den er feltene for drivstoff, AdBlue, olje- og motortemperatur. Grafikken viser gjeldende status for korntankens tømmesystem og treskerens tømmeskrue.

Den nåværende og forhåndsinnstilte stubbhøyden, halmristere og såld, samt returvolumet vises i hovedmenyen. Nedenfor finnes innstillingene for slagerhastighet, bruåpning, viftehastighet og såldåpning. Disse kan raskt justeres med hurtigtaster på skjermen.

Info Plus-menyer kan vises i det nedre området på Varioterminalen. Her kan du velge undermenyer som gir mer informasjon om de ulike områdene av maskinen. VarioGuide kan vises i dette området.

Opptil 2 kameravisninger kan vises nederst på terminalen samtidig. Du kan velge om du vil at kamerabildet skal vises kontinuerlig, eller i spesielle tilfeller som ved rygging. Bildet kan forstørres ved berøring, slik at det fyller hele skjermen.

FENDT SMART FARMING

Få enda mer ut av maskinen din.

VarioGuide – alltid på rett spor
Tilleggsutstyret VarioGuide bruker den nyeste teknologien til å styre maskinen nøyaktig gjennom grødene. Dette gir deg høyere treskeytelse ved å redusere antall vendinger og optimalisere det aktuelle arealet. Det integrerte, automatiserte sporfølgingssystemet justeres på Varioterminalen med bare noen få klikk.

Full oversikt til enhver tid: Avlings- og fuktighetsmåling
Kornelevatoren er utstyrt for å måle avlingen og fuktighetsinnholdet på maskinen. Du kan velge hele systemet, inkludert en egen datamaskin og sensorer for å kontrollere kornets fuktighet og volum når det kommer inn i korntanken. Disse verdiene vises på dataskjermen og lagres i et standardisert filformat. Du kan skrive ut dataene umiddelbart på en skriver (tilleggsutstyr) – noe som er spesielt nyttig for entreprenører som deretter kan gi kunden oversikt ved utkjøring.

Identifiser potensielle områder: Avlingskartlegging
Når du legger til posisjonsdata i avlings-registreringen, får du en nyttig kartvisning på spesifikke områder for avlinger ved bruk av en feltdatabase. Dette hjelper deg med å raskt identifisere styrker og potensialer på hvert jorde og koordinere oppfølgingsarbeidet der det trengs. Det kreves en egen satellittmottaker for kartlegging av avling.

Hent inn maskindata overalt: Fendt Connect
Fendt Connect er den sentrale telemetriløsningen for Fendt-maskiner. Med Fendt Connect blir maskindata samlet inn og evaluert, slik at bønder og entreprenører kan overvåke, analysere og optimalisere tilstanden og bruken av sine maskiner. Mobildataoverføring gir deg mulighet til å kontrollere maskindata i sanntid samme hvor du er – fra kontor-PC, nettbrett eller smarttelefon. Du må ha en boks (AGCO Connectivity Module) for å kunne bruke Fendt Connect. Denne eksporterer relevante maskindata og sender dem til Fendt Connect (app eller nettbasert applikasjon). Data sendes over mobilnettet.

FUSE
SMART FARMING. SYNCHRONIZED.

Når du kjøper et produkt eller en tjeneste med Fuse-logoen, sikrer det åpen tilkobling og kompatibilitet innenfor våre basis-serier, samt med produkter fra andre produsenter. For å finne ut mer kan du besøke www.FuseSmartFarming.com

Innstillingene for VarioGuide automatiske sporfølgingssystem kan enkelt justeres i Varioterminalen.

SKJÆREBORD

Det riktige valget for grøden.

Du har valget
Jevn innmating av avlingen er avgjørende for høy effektivitet og gode treskeresultater. Det er akkurat hva FreeFlow og PowerFlow skjærebord tilbyr.

PowerFlow skjærebord
Vårt PowerFlow skjærebord er kjent for maksimal produktivitet. Den store klaringen mellom kniven og skjærebordskruen takler høsting av lange vekster. PowerFlow-beltene transporterer avlingen direkte inn under skjærebordskruen. Dette garanterer jevn innmating med akset først for alle typer avlinger, og dermed også den beste treskeytelsen samt en ekstremt effektiv gjennomstrømning.

FreeFlow skjærebord
Vårt FreeFlow-skjærebord leveres i bredder fra 4,80 m til 7,60 m. Det er spesielt robust og vedlikeholdsvennlig fordi komponentene er skrudd fast. Med 1254 kutt per minutt sikrer den høye knivhastigheten et rent kutt med et lavt effektbehov. Skjærebordsskruen, med en diameter på 610 mm, transporterer avlingen raskt og jevnt inn til loelevatoren – perfekte forutsetninger for maksimal kapasitet og best høstekvalitet.

Intelligent styring av skjærebordet
Automatiske funksjoner som AutoLevel skjærebordsavvatring, automatisk stubbhøyderegulering, marktrykksregulering og automatisk senkekontroll kan betjenes direkte fra førersetet. Du kan kontrollere eller endre ulike parametere på Varioterminal 10,4" etter behov. Den høye betjeningskomforten gjør arbeidet lettere og sikrer et stressfritt arbeidsmiljø. De automatiske systemene gir optimal kontroll over selv de bredeste skjærebordene.

Multi-koblingen, som er standard, gjør det meget enkelt å koble skjærebordet til og fra.

Det selvrensende Schuhmacher-knivsystemet kutter 1254 ganger i minuttet, og du kan alltid stole på at det er skarpt.

FreeFlow-bordet har matefingrene over hele bredden, noe som øker kapasiteten til skjærebordskruen og garanterer en aktiv og rask mating av avlingen inn mot loelevatoren.

PowerFeed innmatervalse leder avlingen jevnt fra skjærebordet over til loelevatoren.

AutoLevel skjærebordsstyring er standard og sikrer konstant stubbhøyde over hele skjærebordsbredden.

Oljevekstskruen (tilleggsutstyr) øker avlingsstrømmen bakover til loelevatoren i lang avling og bidrar til økt kapasitet.

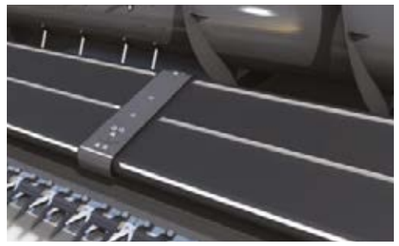

PowerFlow-bordet utfører et utmerket arbeid takket være aktiv transport av avlingen fra kniven til skjærebordskruen.

FENDT MCS PLUS TRESKESYSTEM

Effektiv tresking – øker avkastningen.

Tung slager med stor treghet
Vekten av slageren er økt ved hjelp av 8 vektstenger som er festet mellom raspejernene. Det store rotasjonsmomentet sikrer jevn drift. Det reduserer belastningen på drivverket, effektbehovet og drivstofforbruket betraktelig.

Smart bro
Broen har ulik spileavstand. Den bakre seksjonen har dobbelt så stor klaring som den fremre delen. Denne konfigurasjonen gir best treske- og utskillingsresultat. For å optimalisere treskekvaliteten kan du justere avstanden foran og bak på broen fra førerhuset.

2 systemer i ett
Multi Crop Separator (MCS) Plus separatorbro har et stort utskillingsområde. Så mye korn som mulig skilles ut før avlingen når halmristerne. Det som også er spesielt med MCS Plus-treskere, er at separatorbroen kan svinges opp over rotorseparatoren. En elektrisk motor fører broen til ønsket stilling etter behov, og verktøy er ikke nødvendig.

Perfekt både foran og bak: Fremre og bakre broåpning kan justeres uavhengig av hverandre og elektrisk. Du kan tilpasse treskeenheten til aktuelle høsteforhold komfortabelt fra førerhuset.

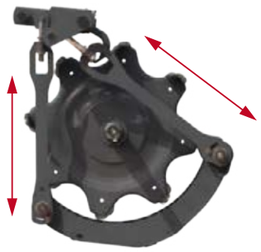

Separatorbroen er svinget inn under Multi Crop-separatoren (MCS). Denne innstillingen øker utskillingsgraden med lang halm og under fuktige forhold, noe som gir høy kapasitet uansett forhold.

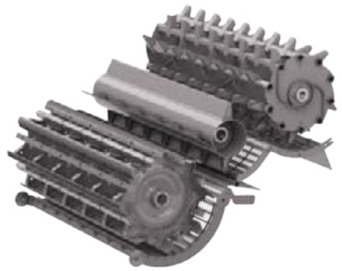

Broen under separatoren svinges opp over Multi Crop-separatoren. Denne innstillingen anbefales først og fremst for avlinger som kun krever lett tresking under tørre innhøstingsforhold.

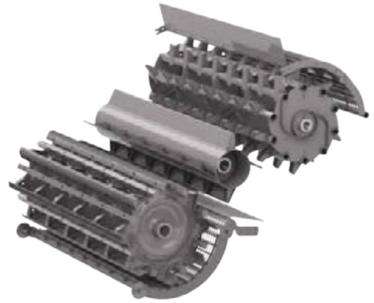

FENDT CORNFLOW™

Høst mais med perfekt kontroll.

Høy ytelse, kompakt størrelse
Fendt CornFlow™ maisbord har seks rader og kan foldes sammen. Stive versjoner er også tilgjengelige, med enten seks eller åtte rader. Radene har en avstand på enten 70 eller 75 cm. Plukkerens unike foldingsmekanisme gjør at den kan holdes praktisk og kompakt. Dette gir føreren klar sikt forover.

Variable innstillinger
De motgående skjærebordvalsene, hver med fire knivblad, er robuste og slitesterke. Dekkplatene kan justeres på begge sider, slik at avlingen alltid strømmer sentralt gjennom plukkeenheten. Dette garanterer et pålitelig inntak.

Optimal tilgjengelighet, bedre beskyttelse
For å beskytte maiskolbene ytterligere, og dermed oppnå perfekt maiskvalitet, er deksler og hjørner produsert i fleksibel plast. De foldes lett sammen, noe som gir rask tilgang til plukkevalsene. De er også utstyrt med utskiftbare sliteplater i de områdene som får de høyeste belastningene. De vertikale matekjedene på CornFlow™ er en del av standardspesifikasjonen og hastigheten kan justeres enkelt ved hjelp av Fendts multifunksjonsspak. Den horisontale kutteren, som er utstyrt med to kuttekniver, er tilleggsutstyr og kan monteres eller fjernes etter behov.

Fendt maisaggregat høster ekstremt effektivt og uten tap, med imponerende holdbarhet, pålitelighet og lavt vedlikeholdsbehov.

Fendt CornFlow™ maisbord har svært god tilgang til alle viktige steder, og forenkler rengjøring og vedlikehold for lengre innhøstingsperioder.

ALLSIDIGHET

Effektiv ytelse – i alle typer avlinger.

Utskiftbar seksjonert bro
For bønder og entreprenører som har behov for å høste mange forskjellige typer vekster, kan Fendt C-serien omstilles på et øyeblikk med den nye seksjonerte broen. Fremre brosegment kan fjernes lett og kan skiftes ut gjennom den åpne steinfellen. Det er to fremre brosegmenter, et segment med 14 mm spileavstand til intensiv tresking til intensiv høsting av korn, og et segment med 24 mm spileavstand for høsting av mais, soyabønner eller solsikke. For forbedret utskilling av korn, har universalsegmentet en spileavstand på 24 mm bak.

Ris – spesialutgaven
Siden høsting av ris gir helt spesielle utfordringer for en skurtresker, tilbyr vi deg vår egen modell for dette arbeidet. For å minimere materialslitasjen er mange komponenter på her blitt forsterket og produsert i svært slitesterkt materiale. Vi har skiftet slagjernene på slageren ut med pinner for å sikre skånsom behandling av de sensitive riskornene. For høsting på svært fuktig jord, er vår rismodell utstyrt med belter istedenfor hjul.

Det er to hurtigutskiftbare segmenter for den seksjonerte broen tilgjengelig: 14 mm spileavstand for høsting av korn og 24 mm for høsting av mais.

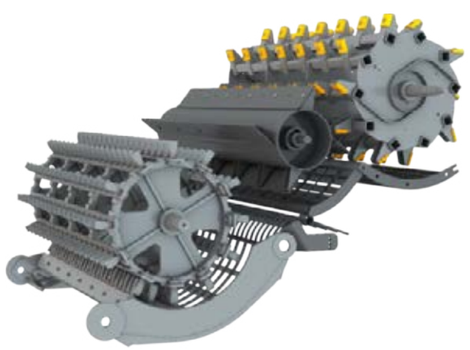

Foruten utskiftbar seksjonsbro, leveres også et maisutstyr for høsting av mais.

For å holde materialslitasjen så liten som mulig pga. urenheter som kommer inn i maskinen, bruker vi svært slitesterke materialer i våre risversjoner, spesielt i maskindeler som kommer i direkte kontakt med veksten.

Den 14 mm smale spileavstanden i den seksjonerte broen gir perfekte treskeresultater ved høsting av korn.

RENSING OG BEHANDLING AV KORNET

Høst den beste kvaliteten.

Det beste utskillingsresultatet – gir det reneste kornet
Kvaliteten på kornet er avgjørende for fortjenesten. Ved utviklingen av renseverket var fokuset derfor på bruk av høykapasitetssåld for å kunne høste det reneste kornet. Den spesielle overflaten på høykapasitetssåldene (HC-såld) gir optimalisert luftstrøm og den høyeste rensekapasiteten. For å sikre at avlingen holder seg jevnt distribuert på såldene også i hellinger er det høye skillevegger på oversåldet. Returtsystemet transporterer materialet som ikke har vært optimalt tresket tilbake til slageren. Dette gjøres veldig jevnt og forsiktig, fordi en skrue over slageren fordeler materialet over hele bredden til treskeverket.

Stor korntank som tømmes raskt
Korntanken har stor kapasitet på 9000 liter i standardversjonen og 8600 liter i ParaLevel-versjonen. Tømmehastigheten, 105 l/sek, er en av de høyeste i denne klassen. Fra plattformen har du enkel tilgang til kornprøve. For ekstra kvalitetskontroll har du også et stort vindu i Skyline-førerhuset der du ser direkte inn i korntanken.

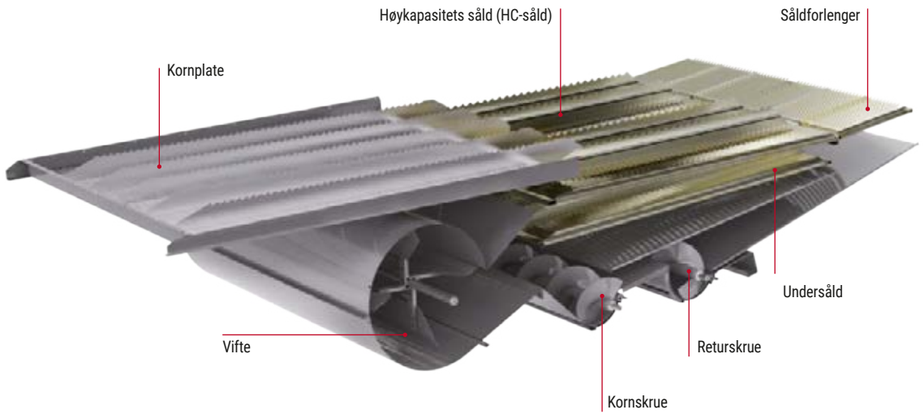

Du kan kontrollere de elektrisk justerbare såldene komfortabelt fra førerhuset.

Returvolumet måles av en sensor og vises på 10,4" Varioterminalen.

Returkameraet kan brukes til å spore treskekvaliteten til enhver tid, og til å reagere raskt og enkelt på skiftende innhøstingsforhold.

Korntankvolum	liter
5275 C	9000
5275 C PL	8600
5275 C PLI	8600
5275 C Rice	9000
6335 C	9000
6335 C PL	8600
6335 PLI	8600
6335 C Rice	9000

Under meget fuktige innhøstingsforhold sikrer en ren kornplate alltid høy gjennomstrømningshastighet og optimalt treskekvalitet. Derfor er kornplaten på Fendt C-serien enkel og praktisk å ta ut.

En justerbar agnspreder med dobbel rotor leveres som tilleggsutstyr.

HÅNDTERING AV RESTKORN OG HALM

Optimale kutte- og sprederesultater.

Optimal utskilling av restkorn
De lange halmristerne på vår C-serie har 4 falltrinn hvert med "aktive bakvegger". De 210 mm vertikale seksjonene av falltrinnene har åpne rister. Du kan være sikker på at selv det siste kornet skilles effektivt. Skånsom behandling av avlingen opprettholder optimal halmstruktur.

Halmkutter med 6 knivrekker er standard
For redusert jordbearbeidingen og direktesåing, er svært kort oppkuttet materiale avgjørende for å sikre rask nedbryting av halmen. Den nye 6-raders halmkutteren har blitt spesialutviklet og gir de beste kutte- og sprederesultatene.

De doble taggete knivene sikrer et rent kutt og reduserer effektbehovet. De trinnløst stillbare motknivene, en ekstra hullplate som kan svinges inn og elektrisk justerbare ledeplater, garanterer fullstendig kontroll over kvaliteten og spredning av det oppkuttede materialet.

Ditt valg
Med kun en enkelt håndbevegelse kontrollerer du om halmen skal legges i en luftig ranke eller kuttes. Halmen håndteres forsiktig under treskeprosessen slik at du produserer den beste halmkvaliteten for baller, fôr, strø eller til energiproduksjon.

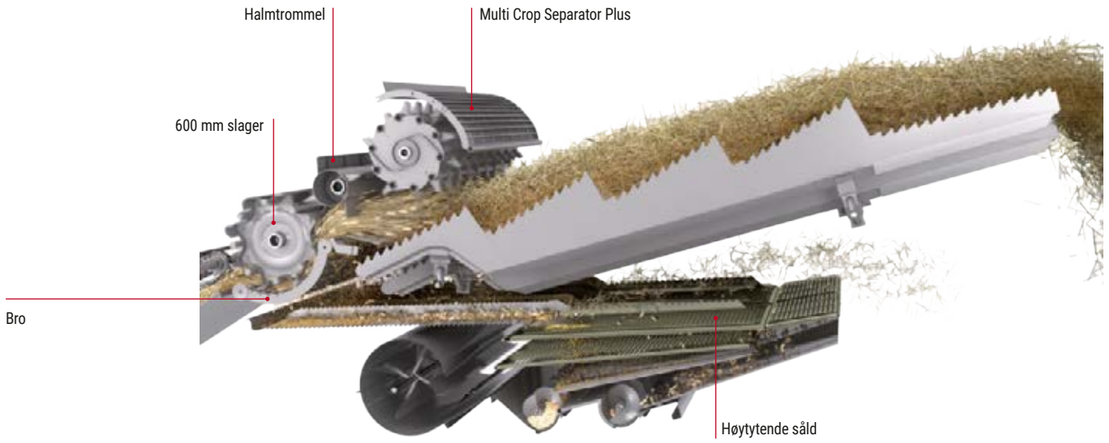

De aktive bakveggene i ristertrinnene fremmer effektiv utskilling av korn.
Vi har forsterket det første trinnet for høsting av mais.

En justerbar knottplate er standard og sikrer en ensartet lengde på den oppkuttede halmen.

Elektrisk justerbare fordelingsplater er også tilgjengelig som ekstrautstyr, slik at du kan stille inn nøyaktig fordeling innenfra førerhuset.

Bare beveg spaken for å raskt og enkelt veksle mellom skårlegging og høsting.

AVVATRING

Intelligent avvatring.

Optimale karakteristikker både på jordet og på vegen
Foruten de klassiske fordelene med et avvatringssystem, tilbyr ParaLevel-systemet flere nyttige funksjoner. Førerne kan f.eks. velge mellom et arbeidsmodus og et transportmodus. Arbeidsmodus gir høyere stabilitet og sikkerhet i bakker fordi den ytre bredden er økt. I transportmodus er forakselen derimot senket og ytterbredden redusert. Med en ytre bredde på 3,50 m oppfyller begge skurtreskerne – 5275C PL* og 6335 C PL** – kravene til kjøring på offentlig vei.

* 5 halmristere med 800/65 R32-dekk
** 6 halmristere med 650/75 R32 dekk.

Meget effektiv – selv i bakker
Våre Fendt 5275 C og Fendt 6335 C skurtreskere er tilgjengelig som en ParaLevel-versjon. Systemet er basert på et parallellogram og kompenserer for helninger opp til 20 %. Treskesystemet og hele utskillings- og rensesystemet forblir horisontalt, og full kapasitet er tilgjengelig under innhøstingen. ParaLevel-treskere kan utstyres med 4WD og gir mer trekkraft og større sikkerhet – også i bakker. Med proporsjonalventiler er styringen fullt justerbar.

Integrale – ekstra avvatring i lengderetningen
Mens ParaLevel foraksel kompenserer for sideveis avvatring, kompenserer Integrale bakaksel for avvatring i lengderetningen. Systemet kompenserer for hellinger opptil 30% oppover og 10% nedover. Med kombinasjonen av ParaLevel og Integrale, kan maskinen holdes helt vannrett, selv i svært bratte bakker. Dette garanterer optimal, jevn avlingsflyt i innmatingen, i treskeverket og på halmristerne, og rensesystemet garanterer høy treskekvalitet og ren kornprøve. Med våre treskere oppnår du den samme høye produktiviteten i de bratteste bakkene som på flat mark. Med proporsjonalventiler er til og med styringen på Integrale fullt justerbar.

Drivakslene og sluttdrevene er koblet til hverandre gjennom et parallellogramsystem. Hydraulikksylindere som er plassert på sidene av forakselen endrer parallellogrammets posisjon. Dette hever eller senker forakselen og nivået til treskeren i skråninger.

I bakker beveges parallellogrammet oppover eller nedover. Dette kan kompensere fullt ut for helninger opp til +/– 20%.

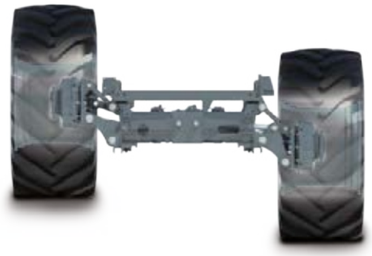

Den langsgående avvatringen av maskinen gjøres med 2 kraftige hydraulikksylindre, som er koblet til den separate bakakselrammen.

MOTOR OG ATRAK BELTEDRIFT

Effektiv drift for beste resultat.

Moderne 6-sylindret motor
Modellene i C-serien er utstyrt med moderne 6-sylindrede motorer fra AGCO Power. Med sylindervolum på 7,4 l (5275 C) og 8,4 l (6335 C), yter de maksimalt 306 hk (5275 C) og 360 hk (6335 C).

Drivstoffgjerrig og miljøvennlig
For å oppfylle utslippskravene i Euro 5 har Fendt utstyrt C-serien med diesel-oksideringskatalysator, dieselpartikkelfilter og SCR-katalysator. Selektiv Katalytisk Reduksjon (SCR) etterbehandler eksosen med en urea-løsning (AdBlue). Dette reduserer ikke bare partikkel- og CO_2-utslippene betraktelig, men også drivstofforbruket. Det store utvalget drivstoffiltre gjør at motoren er godt beskyttet samme hvor dårlig kvaliteten på drivstoffet skulle være.

Optimal kjøling - raskt vedlikehold
Kjøleren sikrer pålitelig kjøling av motor, hydraulikksystem og air condition. Gitteret foran luftinntaket til kjølerne holder systemet rent – selv under svært støvete forhold. For lett rengjøring, trenger du bare å løfte opp inntaksgitteret. Plattformen sikret at du har trygg adkomst.

Intelligent plassert
De få smørepunktene er lett tilgjengelig for hurtig og enkelt vedlikehold. Motorens luftfilter, tankene og påfyllingspunktene for de ulike væskene er også optimalt plassert. Store sidedeksler gir enkel adkomst til maskinkomponenter for daglig vedlikehold eller rask inspeksjon.

Belter med 3,49 m ytre bredde
Fendt tilbyr Fendt ATRAK-systemet for høsting under forhold der det er behov for treskere med belter istedenfor hjul. Positiv kraftoverføring, automatisk beltestramming og redusert jordpakking, spesielt under våte forhold. Dette er bare noen få av fordelene med dette systemet. De fire fjærstrammede beltene gir et stort kontaktareal, noe som minimerer marktrykket. Videre beveger maskinen seg jevnere ved høyere hastigheter takket være belteunderstellet, noe som sikrer forbedret kjørekomfort og presis føring av skjærebordet. Avgjørende er imidlertid den maksimale ytre bredden på 3,49 m for Fendt-treskeren med 610 mm brede belter.

Kontroll av påfyllingsnivåer

Innstilling av halmkutter

Smørebank

Rengjøring av luftfilter

Uttak av såld

MCS Plus posisjonsindikator

Nyskapende teknologi.

1. Skyline førerhus
2. 10,4" Varioterminal med berøringsskjerm
3. PowerFlow skjærebord
4. Loelevator med multikobling
5. Power Feed innmater
6. Slager
7. Bro
8. Halmtrommel
9. Multi Crop Separator Plus
10. Halmrister
11. Vifte
12. HC oversåld
13. Kornskrue
14. Returskrue
15. 6-raders halmkutter
16. Korntank
17. AGCO Power motor

FENDT Services

FENDT SERVICES

Det beste produktet med det beste vedlikeholdet og den beste servicen.

Fendt gir deg et nyskapende produkt som overvinner de tøffeste utfordringene. Det er grunnen til at du kan forvente det lille ekstra når det kommer til service fra svært effektive, sertifiserte Fendt-forhandlere:

- med raske kommunikasjonslinjer mellom deg og vårt rutinerte serviceteam.
- Tilgjengelig 24/7 for reservedeler gjennom sesongen
- 12 måneders garanti på Fendt originaldeler og arbeid

100 % kvalitet. 100 % service: Fendt Services
Vi tilbyr fremragende service slik at din Fendt-maskin skal være så pålitelig og effektiv som mulig:

- Fendt Demo service
- Fendt Expert brukeropplæring
- AGCO Finance – finansierings og leasingavtaler
- Fendt Care – service og garantiutvidelser
- Fendt Certified – program for brukte maskiner

FENDT CUSTOMER HOTLINE 24/7

+47 6387 5000

Dine Fendt-forhandlere er alltid der når du trenger dem og har bare ett mål – å sørge for at dine Fendt-maskiner er klare for jobben til enhver tid. Hvis noe går galt under innhøstingen er det bare å ringe til ditt sertifiserte servicesenter 24/7 på nødtelefonen.

FENDT SERVICES

Vær trygg på at maskinen din vil være klar til bruk i morgen.

Fendt Demo service
Er dette et nytt kjøp? Du vil elske våre Fendt-løsninger og effektiviteten. La Fendt Demo service gjøre beslutningen enklere.

Fendt Expert brukeropplæring
Vi hjelper deg slik at du får mest mulig ut av kjøretøyet ditt. Ved hjelp av vår Fendt Expert eksklusive føreropplæring kan du optimalisere effektiviteten til din Fendt enda mer og bli kjent med alle rutinene som gjør hverdagen enda enklere. Vårt team av profesjonelle kursholdere gir deg tips om hvordan du kan utnytte hele potensialet til din Fendt-maskin.

Individuelle finansierings- og utleiemodeller
Det innebærer et betraktelig utlegg å investere i teknologi. En kredittavtale fra AGCO Finance tilbyr attraktive betingelser og fleksible vilkår. Fra innledende forhåndsbetalinger til månedlige avdrag til betalingsvilkår – det er du som setter de generelle vilkårene for hvordan du vil finansiere din Fendt.
Hvis du trenger ekstra ressurser i en fei eller vil bruke traktoren over en lang tidsperiode uten å kjøpe den, kan din Fendt-forhandler tilby den ideelle løsningen med skreddersydde leasingpakker.

Fendt Certified – program for brukte maskiner
Brukte landbruksmaskiner med velprøvd standard av høy klasse og sertifisert Fendt-kvalitet er den ideelle løsningen for kostnadsbevisste bønder eller som en utvidelse av flåten.
Fordelene:
- Sertifisering i samsvar med strenge kvalitetsstandarder
- Grundig kontroll (teknologi, slitasje, utseende)
- Hvis det er nødvendig, blir hovedkomponentene byttet, rengjort og malt
- Ett års garanti (kan utvides)
- Gode avtaler med AGCO Finance

Fendt Care – service og garantiutvidelser
For at maskinen hele tiden skal kunne være klar for innsats, tilbyr vi skreddersydd vedlikehold og reparasjon i tillegg til den lovfestede garantien. Dette dekker reparasjonsrisikoen kun de første 12 månedene etter levering. Det er her Fendt Care kommer inn. Med fleksible varigheter og fleksible priser med og uten egenandel, kan maskinen garanteres også etter det første året.
Din Fendt-forhandler vil kun installere Fendt originaldeler. Disse har en bevist kvalitetsstandard og er sikkerhetstestet. Dette sikrer den beste verdibevaringen for din Fendt-maskin.

Bruk appen "AGCO Parts Books to go" på smarttelefonen din, så finner du raskt og enkelt Fendt-reservedeler og kan bestille dem direkte. Appen er tilgjengelig via app store eller Google Play Store. Dine personlige tilgangsdata får du hos din Fendt-forhandler.

Full kontroll over kostnader og pålitelig planlegging

Fendt Care	Bronze	Silver		
Service	Vanlig vedlikehold, faste vedlikeholdskostnader	Beskytt deg fra reparasjonsrisiko (unntatt slitasje)		
Fordeler	Pålitelig i bruk	Beskyttelse mot alvorlige skader	Full dekning under gode forhold	Full beskyttelse samtidig som du holder kostnadene under kontroll
Vanlig vedlikehold	✓	✓	✓	✓
Reparasjonskostnader		✓	✓	✓
Egenandel		4900 NOK	1900 NOK	0 NOK

5 år/3000 driftstimer, inkludert skjærebord

Med våre nye Fendt Care-priser tilbyr Fendt omfattende dekning for driftssikkerhet og reparasjon av nye maskiner. Fendt Care gir deg fullstendig kostnadskontroll med eksepsjonell service. Fendt har en fleksibel og skreddersydd løsning for nettopp din flåte, alt fra en serviceavtale til en helt bekymringsfri pakke.

Standard- og tilleggsutstyr
Standardutstyr: ■
Tilleggsutstyr: □

FENDT C-SERIE

Tekniske spesifikasjoner.

		5275 C	5275 C PL	5275 C PLI	5275 C Rice	6335 C	6335 C PL	6335 C PLI	6335 C Rice
Skjærebord									
Skjærebordbredde med FreeFlow fra – til	m	4.80 - 7.60	4.80 - 7.60	4.80 - 7.60	4.80 - 7.60	4.80 - 7.60	4.80 - 7.60	4.80 - 7.60	4.80 - 7.60
Kuttefrekvens FreeFlow	kutt/min	1254	1254	1254	1254	1254	1254	1254	1254
Skjærebordbredde med PowerFlow fra – til**	m	5.50 - 6.80	5.50 - 6.80	5.50 - 6.20		5.50 - 7.70	5.50 - 6.80	5.50 - 6.20	
Kuttefrekvens PowerFlow	kutt/min	1220	1220	1220		1220	1220	1220	
TerraControl II™ skjærebordstyring		■	■	■	■	■	■	■	■
Mateskrue for oljevekster		□	□			□	□		
Elektrisk sidekniv for oljevekster		□	□	□		□	□	□	
Multikobling		■	■	■	■	■	■	■	■
Maisaggregat									
Fendt CornFlow™		□	□	■		□	□	□	
Rader (sammenleggbar)	antall	6	6	6		6	6	6	
Rader (stiv)	antall	6 - 8	6 - 8	6 - 8		6 - 8	6 - 8	6 - 8	
Radavstand	cm	70/75cm	70/75cm	70/75cm		70/75cm	70/75cm	70/75cm	
Kutter		□	□	□		□	□	□	
Innmatningsskrue		■	■	■		■	■	■	
Elevator									
Power Feed Roller		■	■	■	■	■	■	■	■
Innmaterkjeder	antall	3	3	3	3	4	4	4	4
Hydraulisk reversering		■	■	■	■	■	■	■	■
Treskesystem									
MCS Plus treskeverk		■	■	■	■	■	■	■	■
Slagerbredde	mm	1340	1340	1340	1340	1600	1600	1600	1600
Slagerdiameter	mm	600	600	600	600	600	600	600	600
Slagerhastighet	o/min	380 - 1100	380 - 1100	380 - 1100	380 - 1100	430 - 1210	430 - 1210	430 - 1210	430 - 1210
Omslutningsvinkel	grader	106.0	106.0	106.0	106.0	106.0	106.0	106.0	106.0
Broareal, totalt	m²	0.99	0.99	0.99	0.99	1.18	1.18	0.99	1.18
Lister i slagbro	antall	12	12	12	12	12	12	12	12
Seksjonert bro		□	□	□		□	□	□	
Sett for tresking av mais		□	□	□	□	□	□	□	□
Utskilling av retur									
Multi Crop Separator Plus (MCS Plus)		■	■	■	■	■	■	■	■
Totalt aktivt utskillingsareal	m²	1.89	1.89	1.89	1.89	2.25	2.25	2.25	2.25
Halmristere	antall	5	5	5	5	6	6	6	6
Trinn	antall	4	4	4	4	4	4	4	4
Halmristerlengde	mm	4256	4256	4256	4256	4256	4256	4256	4256
Halmristerareal	m²	5.73	5.73	5.73	5.73	6.81	6.81	6.81	6.81
Totalt utskillerareal	m²	7.62	7.62	7.62	7.62	9.06	9.06	9.06	9.06
Rensing									
Seksjonert renseverk		■	■	■	■	■	■	■	■
Kornplate, i seksjoner og uttakbar		■	■	■	■	■	■	■	■
Kornplateareal	m²	2.57	2.57	2.57	2.57	3.06	3.06	3.06	3.06
Total såldeareal	m²	4.67	4.67	4.67	4.67	5.58	5.58	5.58	5.58
Viftehastighet	o/min	350 - 1050	350 - 1050	350 - 1050	350 - 1050	350 - 1050	350 - 1050	350 - 1050	350 - 1050
Viftehastighet, redusert	o/min	270 - 840	270 - 840	270 - 840	270 - 840	270 - 840	270 - 840	270 - 840	270 - 840
Elektronisk vifteinnstilling		■	■	■	■	■	■	■	■
HC-såld		■	■	■	■	■	■	■	■
Elektrisk såldjustering		■	■	■	■	■	■	■	■
Returindikator		■	■	■	■	■	■	■	■
Kamera på returmasse		□	□		□	□	□	□	□
Korntank									
Korntankvolum	liter	9000	8600	8600	9000	9000	8600	8600	9000
Lukket tømming		■	■	■	■	■	■	■	■
Tømmekapasitet	l/s	105	105	105	105	105	105	105	105
Tømmeskrue, lengde	m	5.0	5.0	5.0	5.0	5.0	5.0	5.0	5.0
Klaff og skyveluke for å ta kornprøver		■	■	■	■	■	■	■	■

		5275 C	5275 C PL	5275 C PLI	5275 C Rice	6335 C	6335 C PL	6335 C PLI	6335 C Rice
Halmkutter									
Halmkutter		■	■	■	■	■	■	■	■
72 sagtannede kniver		■	■	■	■				
88 sagtannede kniver						■	■	■	■
Agnspreder		□	□	□	□	□	□	□	□
Elektrisk justerbare ledeplater		□	□	□	□	□	□	□	□
Hurtig omstilling mellom kutting/skårlegging		■	■	■	■	■	■	■	■
Motor									
AGCO Power motor		■	■	■	■	■	■	■	■
Utslippstrinn	Trinn								
Sylindere	antall	6	6	6	6	6	6	6	6
Motorvolum	liter	7.4	7.4	7.4	7.4	8.4	8.4	8.4	8.4
Maks. effekt med PowerBoost (ECE R 120)	kW/hk	225/306	225 / 306	225 / 306	225 / 306	265 / 360	265 / 360	265 / 360	265 / 360
Drivstofftankkapasitet	liter	620	620	620	620	620	620	620	620
AdBluetank kapasitet	liter	80	80	80	80	80	80	80	80
Chassis									
Hydrostatisk drift		■	■	■	■	■	■	■	■
Girtrinn	antall	4	4	4	4	4	4	4	4
Mekanisk girskift		■	■	■	■	■	■	■	■
Firehjulsdrift		□	□	■		■	□	■	
Atrak belteunderstell						□			
ParaLevel avvatring			■	■			■	■	
ParaLevel Integrale avvatring				■				■	
ParaLevel avvatring, firehjulsdrift	%		20.0	20.0			20.0	20.0	
ParaLevel avvatring, forhjulsdrift	%		15.0				15.0		
Førerhus									
Skyline førerhus		■	■	■	■	■	■	■	■
Luftavfjæret førersete		■	■	■	■	■	■	■	■
Automatisk klimaanlegg		■	■	■	■	■	■	■	■
Varmeapparat		■	■	■	■	■	■	■	■
Elektrisk justerbare og oppvarmede sidespeil		■	■	■	■	■	■	■	■
Ekstra vidvinkelspeil		■	■	■	■	■	■	■	■
Ekstra arbeidslys		□	□	□	□	□	□	□	□
Radio		□	□	□	□	□	□	□	□
Ryggekamera		■	■	■	■	■	■	■	■
Kjøleboks integrert i passasjersetet		□	□	□	□	□	■	□	□
Hovedlys		□	□	□	□	□	□	□	□
Spillindikator		■	■	■	■	■	■	■	■
Fendt Variotronic									
Fendt Varioterminal 10.4"		■	■	■	■	■	■	■	■
Fendt VarioGuide		□	□	□	□	□	□	□	□
Fendt Connect		□	□	□	□	□	□	□	□
Måling av kapasitet og fuktighet		□	□	□	□	□	□	□	□
Avlingskartlegging		□	□	□	□	□	□	□	□
Vekt og dimensjoner									
Lengde uten skjærebord	m	9.04	9.0	9.0	9.04	9.04	9.0	9.0	9.04
Bredde uten skjærebord, standard dekk	m	3.65	3.55	3.55		3.9	3.82	3.87	
Vekt basismaskin, uten skjærebord, uten tilleggsutstyr	kg	13500	14800	15200		14000	15300	15700	
Høyde	m	4.0	4.0	4.0	4.0	4.0	4.0	4.0	4.0
Dekk									
Dekk på framaksel (standard)		800/65R32	800/65R32	800/65R32		800/65R32	800/65R32	800/65R32	
Dekk på bakaksel (standard)		460/70R24	540/65R24	540/65R24		460/70R24	540/65R24	540/65R24	
Transportbredder									
Atrac belteunderstell (24" - 610 mm)	mm					3490			
800/65R32	mm	3490	3490	3490	3490		3770		
800/65R32	mm	3645	3550	3550	3645	3900	3823	3870	3900
710/75R32	mm	3400	3400	3400	3400	3700	3683		3700
650/75R32	mm	3280	3290	3315	3280	3485	3498		3485

* = avhenger av lovbestemmelser i hvert enkelt land

FENDT

It’s Fendt. Fordi vi forstår landbruk.

www.fendt.com

AGCO GmbH – Fendt-Marketing
87616 Marktoberdorf, Germany

EIK SENTERET
www.eiksenteret.no

AGCO Eikmaskin AS
Postboks 123, 2021 Skedsmokorset, Norge

Jogstadveien 25, 2007 Kjeller, Norge

AGCO
Your Agriculture Company

Fendt er et verdensomspennende varemerke i AGCO.
Alle detaljer om leveringstid, design, ytelse, mål og vekt, drivstofforbruk og driftskostnader samsvarer med den siste tilgjengelige informasjon ved trykking. Imidlertid kan endringer forekomme innen man kjøper maskinen. Din Fendt-forhandler vil gjerne informere deg om eventuelle endringer. De viste maskinene har ikke landsspesifikt utstyr.

NO/2001