Fendt IDEAL 10T

Mer kraft, mer effekt, mindre innsats.
På tide med nye dimensjoner.

Ekstraordinære forhold krever eksepsjonell ytelse – både fra oss og våre maskiner. Oppnå nye effektivitetsnivåer i din arbeidsdag – med godt overblikk over skjærebordet og innmatingen, lett ergonomisk styring og 790 hk. Et større separeringsareal sammen med en ny IDEALbalance™ kan bare bety den beste kvalitet på innhøstingen.

FENDT IDEAL: ROTOR

Det ultimate rotoren: Dual Helix

Hent ut det beste
Det som gjør at Fendt IDEAL skiller seg ut fra andre skurtreskere, er den fremragende Helix-prosessoren, som gir det høyeste utbyttet og den beste treskekvaliteten med skånsom håndtering av avlingen og lavt energiforbruk. Det (grunnleggende) konseptet med Helix-prosessoren imøtekommer alle krav i markedet.

Matingen er avgjørende
RotorFeeder innmatingstrommel på 600 mm fører avlingen til rotorene nedenfra, noe som er en avgjørende faktor for best mulig treskeresultat. Den betydelige overføringsseksjonen fra RotorFeeder til rotoren beskytter halmen. Disse ideelle overføringsforholdene sikrer kontinuerlig avlingsflyt.

Helix-prosessoren – ganske enkelt unik
Alle komponentene til rotorene, som raspejern og rotorfingre, er organiserte i fire rader som en heliksspiral. Den fremste delen av rotorene består av raspejern monterte i lengderetningen – treskedelen av rotorene. For best mulig resultat uavhengig av forholdene finnes broene nedenfor i flere forskjellige utforminger.

Større overflateareal på broene
To broer i tillegg gjør at det samlete arealet på broseksjonen på Fendt IDEAL 10T er 4,54 m². Sammenliknet med Fendt IDEAL 9 har denne maskinen 12 %større arbeidsareal, som betyr enda høyere utskillingskapasitet og større utbytte.

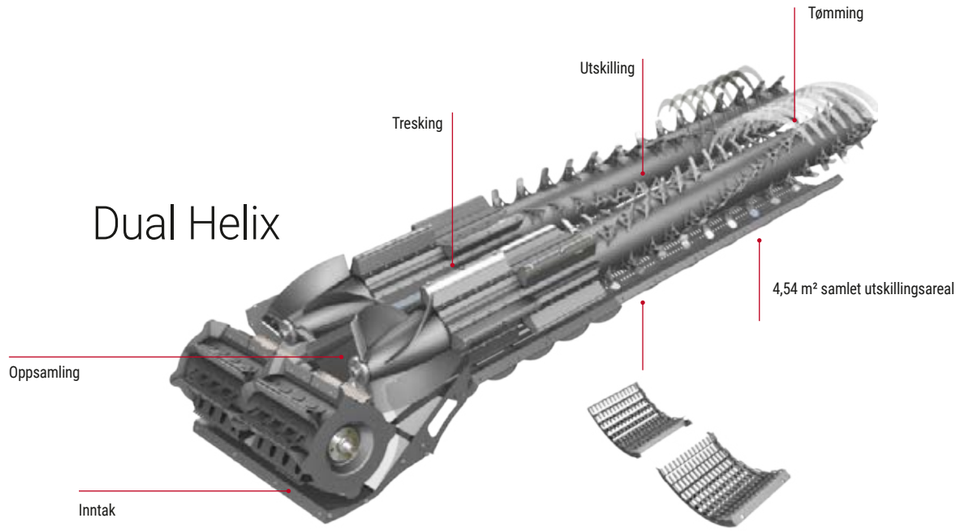

FENDT IDEAL: RENSING

Full kraft: Cyclone rensesystem

IDEALbalance™
Rensesystemet på Fendt IDEAL10T arbeider over fire seksjoner, noe som betydde at IDEALbalance™ måtte utformes med et nytt design. To tilbakeføringsplan sikrer jevn fordeling og dekning over hele kornplaten. IDEALbalance™ kompenserer for en helning på inntil 15 %.

Nytt rensesystem
Kornet faller ned fra kornplaten til oversåldet gjennom to doble kurvede falltrinn. Takket være den buete formen samles tungt korn i den nedre delen av trinnet, mens fysikkens lover medfører at de lettere delene av avlingen er i den øvre delen. De buete trinnene sørger for et bredere luftuttak, noe som kan øke luftvolumet betraktelig. Dette gjør rensesystemet enda mer effektivt. Mesteparten av kort halm og agner skilles fra kornet på det første falltrinnet mellom kornplaten og mellomtrinnet. Det andre falltrinnet til oversåldet skiller deretter ut fremmedlegemer.

Trippel vifte
Den kraftige Cyclone-renseviften består av tre vifteenheter som er åpne på sidene for derved å maksimere lufttilførselen. Viftehastigheten kan justeres hydraulisk mellom 250 og 1400 rpm og gir deg raskt og effektivt tilgang til ulike hastigheter. Den kraftige luftstrømmen skilles fra det første falltrinnet med en kontinuerlig luftstrøm generert over hele såldkassens lengde og gir deg slik best mulig renseresultat.

Separat ettertresking
Spesielt utviklet returmekanisme for høyest mulig ytelse og best mulig tresking. Returen treskes ut ved hjelp av returskruen og føres videre tilbake til kornplaten. Utskillingskapasiteten til prosessoren er helt upåvirket. Tresking skjer mellom returskruen og de utskiftbare dekslene, som kan være serraterte eller glatte avhengig av hvilken intensitet du vil ha.

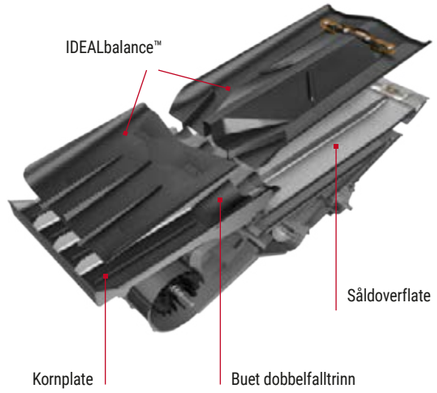

Den redesignete Fendt IDEALbalance™.
Kornplaten og såldet er delt inn i fire deler.

Ta ut kornplaten for enkel rengjøring.

FENDT IDEAL: STYRING

Alt for hånden! IDEALDrive.

Konvensjonell styring
Rattet har vært brukt helt siden selvgående skurtreskere første gang ble utviklet og produsert. I 1893 var det fortsatt en ny oppfinnelse som ikke så ofte ble sett i bruk. I dag er det vanskelig å se for seg en verden uten rattet. På en skurtresker har det helt klart en plass, men det kan også være en byrde. Rattet begrenser utsikten du har over skjærebordet og inntaket til loelevatoren. Det innbyr også til en usunn sittestilling. Med dagens sporfølgingssystemer har rattet blitt bortimot overflødig på en skurtresker. Et maskinelement som sjelden brukes, kan begrense det daglige arbeidet ditt i stor grad.

Styring med kjørespak
Fendt IDEAL tilbyr et revolusjonerende konsept for å gi bedre oversikt over skjærebordet – IDEALDrive. Med IDEALDrive er det ikke lenger behov for noen rattstamme. I stedet for å bruke et ratt styrer du nå skurtreskeren med en kjørespak på venstre armlene. Venstrehånden styrer, mens høyrehånden kontrollerer hastigheten. Dette betyr at du har fremragende oversikt framover. Kjørespakens kontroll og intuitive respons er proporsjonal med kjørehastigheten og hjulets styrelåsevinkel. Den er enkel og sikker å betjene i enhver situasjon. IDEALDrive er valgfritt. Som kunde kan du selv velge hvordan du ønsker å kjøre maskinen din.

Ergonomisk betjening
I tillegg til enkel styring gjør IDEALDrive de ulike funksjonene svært ergonomiske å bruke. Kjørespaken har knapper for blinklys, nær-/fjernlys, signalhorn og sporfølgingssystem. Du kan vippe hele armlenet bakover slik at det blir enklere å sette seg inn.

Eksepsjonell utsikt

Bedre oversikt over skjærebordet og omgivelsene

Bedre kontroll med inntaket

Oversikt over alt, **dag og natt**

Superenkel betjening med 65 % mindre muskelbruk

Større smidighet på åkeren

Full kontroll på veien

Mer **effektiv kjøring med 6 % mer effektiv styring**

Presis kontroll

Presis styring når du manøvrerer og kjører rett fram

Pålitelig og sikker med proporsjonal styring

Knapper på toppen
Blinklysbryteren er på den øverste delen av kjørespaken. Alle knapper er enkle å nå og bidrar dermed til fremragende ergonomi

Knapper på baksiden
På baksiden er knappene for nær- og fjernlys, signalhorn og sporfølgingssystem.

Konvensjonell styring
Konvensjonell styring begrenser utsikten du har framover, betraktelig.

FENDT IDEAL: MOTOR

IDEAL effektuttak

Full kraft!
Fendt IDEAL 10T har en 16,2-liters MAN-motor med en maksimumseffekt på 790 hk og som oppfyller kravene i henhold til European Emissions Stage V. Den kraftige, sekssylindrete motoren er utstyt med en turbo med variabel turbingeometri. VGT-turboen bidrar til å opprettholde maksimumseffekt og -dreiemoment over et bredt turtallsområde.

Revolusjonerende AirSense®-kjøling
Kjøling er avgjørende for å sikre at motorene alltid går effektivt og pålitelig. AirSense®-kjøling ble utviklet med sikte på Fendt IDEAL. Tanken er å sørge for maksimal kjølekapasitet med minst mulig rensebehov. AirSense®-kjøling består av en reverserbar vifte på 950 m og en kjøleoverflate på 2,7m². Luften sendes ut sentralt gjennom en radiator på oversiden av Fendt IDEAL. Avhengig av temperatur og tid vil viften automatisk bytte rotasjonsretning, og den vil dermed kjøle kjøleren effektivt. Smuss og støv påvirker aldri kjølingen. Dette systemet er så pålitelig at du kan arbeide gjennom hele sesongen uten at manuell rengjøring er nødvendig.

Tankkapasitet for lange arbeidsdager
Dieseltanken og AdBlue-tanken befinner seg bak på Fendt IDEAL. Dette gir også optimal vektfordeling. Begge væskene kan tømmes i tanken fra plattformen. Imponerende kapasitet: Tankene kan romme opptil 1500 l diesel og 180 l AdBlue can. Kombinert med det lave drivstofforbruket til Fendt IDEAL, betyr dette at maskinen kan kjøres i ekstremt lange perioder. Når andre stopper, kan du bare fortsette innhøstingen.

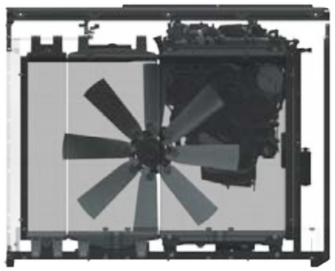

Den reverserbare viften med en diameter på 950 mm roterer både avhengig av temperatur og tid, den blåser inntaksområdet rent.

MAN-motoren har en maksimumskraft på 790 hk.

FENDT SERVICES

Vær trygg på at maskinen din vil være klar til bruk i morgen.

Fendt Demo service
Er dette et nytt kjøp? Du vil elske våre Fendt-løsninger og effektiviteten. La Fendt Demo service gjøre beslutningen enklere.

Fendts opplæring av betjeningseksperter
Vi hjelper deg slik at du får mest mulig ut av kjøretøyet ditt. Ved hjelp av vår Fendt Expert eksklusive føreropplæring kan du optimalisere effektiviteten til din Fendt enda mer og bli kjent med alle rutinene som gjør hverdagen enda enklere. Vårt team av profesjonelle kursholdere gir deg tips om hvordan du kan utnytte hele potensialet til din Fendt-maskin.

Individuelle finansierings- og utleiemodeller
Det innebærer et betraktelig utlegg å investere i teknologi. En kredittavtale fra AGCO Finance tilbyr attraktive betingelser og fleksible vilkår. Fra innledende forhåndsbetalinger til månedlige avdrag til betalingsvilkår – det er du som setter de generelle vilkårene for hvordan du vil finansiere din Fendt. Hvis du trenger ekstra ressurser i en fei eller vil bruke traktoren over en lang tidsperiode uten å kjøpe den, kan din Fendt-forhandler tilby den ideelle løsningen med skreddersydde leasingpakker.

Fendt Certified – program for brukte maskiner
Brukte landbruksmaskiner som er prøvd og testet etter høye kvalitetsstandarder og sertifisert Fendt-kvalitet, er den ideelle løsningen for kostnadsbevisste bønder eller som en utvidelse av flåten.
Fordelene:
- Sertifisering i samsvar med strenge kvalitetsstandarder
- Grundig kontroll (teknologi, slitasje, utseende)
- Fullstendig overhalte slitedeler
- Komponenter skiftes ut, rengjøres og lakkeres etter behov
- Ett års garanti (kan utvides)

Fendt Care – service og garantiutvidelser
For at maskinen hele tiden skal kunne være klar for innsats, tilbyr vi skreddersydd vedlikehold og reparasjon i tillegg til den lovfestede garantien. Dette dekker bare reparasjonsrisikoen de første 12 månedene etter levering. Det er her Fendt Care kommer inn. Med fleksible garantitider og fleksible priser med og uten egenandel kan maskinen garanteres også etter det første året.
Din Fendt-forhandler vil kun installere Fendt originaldeler. Disse har en bevist kvalitetsstandard og er sikkerhetstestet. Dette sikrer å opprettholde best mulig verdi for din Fendt-maskin.

Bruk appen "AGCO Parts Books to go" på smarttelefonen din, så finner du raskt og enkelt Fendt-reservedeler og kan bestille dem direkte. Appen er tilgjengelig via app store eller Google Play Store. Dine personlige tilgangsdata får du hos din Fendt-forhandler.

Full kontroll over kostnader og pålitelig planlegging

Fendt Care	Bronze	Silver		
Service	Vanlig vedlikehold, faste vedlikeholdskostnader	Beskytt deg fra reparasjonsrisiko (unntatt slitasje)		
Fordeler	Pålitelig i bruk	Beskyttelse mot alvorlige skader	Full dekning med gode betingelser	Full beskyttelse samtidig som du holder kostnadene under kontroll
Vanlig vedlikehold	✓	✓	✓	✓
Reparasjonskostnader		✓	✓	✓
Egenandel		4900 NOK	1900 NOK	0 NOK

5 år/3000 driftstimer, inkludert skjærebord

Med våre nye Fendt Care-priser tilbyr Fendt omfattende dekning for driftssikkerhet og reparasjon av nye maskiner. Fendt Care gir deg fullstendig kostnadskontroll med eksepsjonell service. Fendt har en fleksibel og skreddersydd løsning for nettopp din flåte, alt fra en serviceavtale til en helt bekymringsfri pakke.

FENDT IDEAL

Utstyrsvarianter.

■ Konvensjonell styring

☐ IDEALDrive – styring med kjørespak

☐ AllDrive 4WD

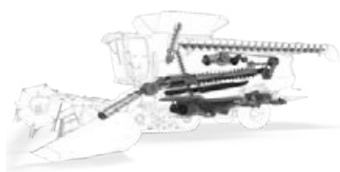

☐ Hi-Wear-pakke

☐ 360° kamerasystem

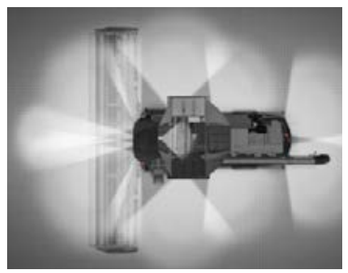

☐ Arbeidslys – full-LED

IDEALharvest™

☐ IDEALharvest™ – maskinoptimalisering

☐ AutoDock™

☐ ActiveSpread – elektrisk justerbar

☐ Deluxe førersete

☐ Pro Sound lydsystem

☐ Solgardiner til sidevinduene

Standard- og tilleggsutstyr
Standardutstyr: ■
Tilleggsutstyr: ☐

FENDT IDEAL

Tekniske spesifikasjoner.

		IDEAL 10T
Utskilling av retur		
Totalt utskillerareal	m²	4.54
Skjærebord		
Skjærebordbredde med PowerFlow fra – til	m	10.70 - 12.20
Kuttefrekvens PowerFlow	kutt/min	1220
TerraControl II™ skjærebordstyring		■
AutoLevel skjærebordautomatikk		■
Automatisk regulering av vindehastigheten		■
Elektrisk sidekniv for oljevekster		☐
Multikobling		■
Hydraulisk drift av vinde		■
Elevator		
EHU (Eyeshot Hook Up)		■
AutoDock™ – automatisk skjærebordtilkobling		☐
Ag Tag - automatisk skjærebordgjenkjenning		☐
Variabel skjærebordsdrift		☐
HP - hydraulisk kuttevinkeljustering		☐
Innmaterkjeder	antall	4
Hydraulisk reversering		■
Treskesystem		
Dual Helix treskeverk		■
Rotorer	antall	2
Rotordiameter	mm	600
Rotorlengde	mm	4838
Rotorhastighet	o/min	280 - 1160
Helix treskeverk, bruareal	m²	1.66
Helix treskeverk, utskillingsareal	m²	2.88
Rotormater, diameter	mm	600
Rotormater, hastighet	o/min	200 - 828
Rensing		
Cyclone renseverk		■
IDEALbalance™ - kornplater		■
Kornplateareal	m²	2.05
Oversåld, areal	m²	2.98
Undersåld, areal	m²	2.42
Total såldeareal	m²	5.4
Viftehastighet	o/min	250 - 1400
Elektronisk vifteinnstilling		■
Doble, ventilerte trinn		■
Separat ettertreskeverk		■
Elektrisk såldjustering		■
Returindikator		■
Korntank		
Streamer 210 - 210 l/sek / 17100 l		■
ScrollSwing-kontroll		■
StreamerGates - justering av tømmehastighet		■
Interiørlys		■
Stige i korntank for sikker innstigning		■
Klaff og skyveluke for å ta kornprøver		■
Tømmeskrue 7,60 m - stiv		☐
Tømmeskrue 9,15 m - stiv		■
Tømmeskrue 9,15 m - sammenleggbar		☐
Tømmeskrue 10,60 m - sammenleggbar		☐
Halmkutter		
BaseCut - 56 riflede kniver		■
ShortCut - 112 riflede kniver		☐
Agnspreder		☐
Elektrisk justerbare ledeplater		☐
ActiveSpread radialspreder		☐

		IDEAL 10T
Motor		
MAN motor		■
AirSense® kjølesystem		■
Utslippstrinn	Trinn	5 / V
Sylindere	antall	6
Motorvolum	liter	16.2
Nominelt turtall	o/min	1900
Maks. effekt med PowerBoost (ECE R 120)	kW/hk	581 / 790
Volum, drivstofftank, standard/tillegg	liter	1000 / 1250 / 1500
AdBluetank kapasitet	liter	180
DriveCenter		■
Luftkompressor		☐
Chassis		
MotionShift girkasse		■
Girtrinn	antall	2
Maks. Kjørehastighet*	km/t	40
AllDrive firehjulsdrift		☐
TrakRide belteunderstell		■
Førerhus		
Vision førerhus		■
Luftavfjæret førersete		■
Deluxe førersete		☐
Automatisk klimaanlegg		■
Elektrisk justerbare og oppvarmede sidespeil		■
Ekstra vidvinkelspeil		■
Ekstra arbeidslys		■
LED arbeidslys		☐
Radio		☐
Multimedia navigasjon		☐
Ryggekamera		■
360° kamerasystem		☐
Kjøleboks integrert i passasjersetet		■
Spillindikator		■
Justerbar rattstamme		■
ProSound-system		☐
PowerFold svingbar trapp		■
Fendt Variotronic		
Fendt Varioterminal 10.4"		■
Fendt dashboard		■
SmartConnect™ app		☐
HarvestPlus - automatisk ytelseskontroll		■
IDEALharvest™ - maskinoptimalisering		☐
Fendt VarioGuide NovAtel/Trimble		☐
Fendt VarioGuide forberedt		■
Fendt VarioDoc		■
Fendt VarioDoc Pro		☐
Fendt Connect		■
Måling av kapasitet og fuktighet		■
Avlingskartlegging		☐
Vekt og dimensjoner		
Lengde uten skjærebord	m	10.632
Bredde uten skjærebord, standard dekk	m	3.49
Høyde	m	3.99
Dekk		
Dekk på framaksel (standard)		30 "
Dekk på bakaksel (standard)		620/70R26

* = avhenger av lovbestemmelser i hvert enkelt land

FENDT

It's Fendt. Fordi vi forstår landbruk.

www.fendt.com

AGCO GmbH – Fendt-Marketing
87616 Marktoberdorf, Germany

AGCO Eikmaskin AS
Postboks 123, 2021 Skedsmokorset, Norge

Jogstadveien 25, 2007 Kjeller, Norge

Fendt er et verdensomspennende varemerke i AGCO.
Alle detaljer om leveringstid, design, ytelse, mål og vekt, drivstofforbruk og driftskostnader samsvarer med den siste tilgjengelige informasjon ved trykking. Imidlertid kan endringer forekomme innen man kjøper maskinen. Din Fendt-forhandler vil gjerne informere deg om eventuelle endringer. De viste maskinene har ikke landsspesifikt utstyr.

NO/1902